KSH

DIN EN ISO 9001:2000

KLEEMEIER, SCHEWE & CO.

KSH GmbH

Daimlerstraße 7 - D-32051 Herford (Germany)

Tel.: +49 (0)52 21 - 93 46 0 Fax.: +49 (0)52 21 - 3 26 56

mail: info@ksh-filter.de web: www.ksh-filter.de

Filterdüsen

Für Wasser und Abwasser-Aufbereitung

Filter-Nozzles

For water processing and water cleaning

Crépines à filtre

Pour le traitement et
la filtration de l'eau

Toberas filtrantes

Para el tratamieto y la
filtration del agua

Filterdüsen-Sterne

Filter-Nozzles-Stars

Crépines étoiles

Estrellas para toberas a filtro

Material-beständigkeit	Constancy of the material	Résistance du matérial	Resistencia del Material
Unsere Filterdüsen und Filterdüsensterne werden aus Polypropylen hergestellt. Polypropylen (PP) ist in Abhängigkeit vom Druck zum Beispiel beständig bei 60°C (333 K) gegen:	Our Filter nozzles and Filter nozzles-stars are made of polypropylene. Depending on the drop in pressure for example at 60°C (333 K) Polypropylene (PP) is resistant against:	Nos crépines à filtre sont fabriquées en polypropylène. Le polypropylène (PP) résiste, en fonction de la pression, par exemple à 60°C (333 K) aux produits suivants:	Nuestras toberas y estrellas filtrantes están fabricadas en polipropileno (PP), Dependiendo de la presión puntual de entrada y por ejemplo a 60°C (333 K), el polipropileno es resistente a:
Ammoniak w 10 % Formaldehyd w 10 % Isopropanol w jede Methanol w 50 % Natronlauge 50 % Salzsäure 50 % Schwefelsäure 50 % Sodawasser Ozon 20°C, 50 pphm (0,5mg/L)	ammonia ag 10 % formaldehyde ag 10 % isopropanol all concentrations methanol ag 50 % caustic soda solutions 50 % hydrochloric acid 50 % sulfuric acid 50 % soda water ozone 20°C, 50 pphm (0,5mg/L)	ammoniaque aq 10 % formaldéhyde aq 10 % isopropanol aq toute concentration méthanol aq 50 % solution de soude 50 % acide chlorhydrique 50 % acide sulfurique 50 % eau soda ozone 20°C, 50 pphm (0,5mg/L)	amoníaco, sol. 10 % formaldehído, sol. 10 % isopropanol, cualquier conc. metanol, sol. 50 % sosa cáustica, sol. 50 % ácido clorhídrico, conc. 50 % ácido sulfúrico, conc. 50 % agua de soda Ozono 20°C, 50 pphm (0,5mg/L)
Polypropylen ist physiologisch unbedenklich.	Polypropylene is physiologically unobjectionable.	Le polypropylène est physiologiquement neutre.	El polipropileno es inocuo.
Polypropylen wird bei zunehmenden Frost spröder. Bitte, behandeln Sie Produkte aus PP entsprechend. Bei Kälte empfehlen wir die Filterdüsen und Mutter vor der Montage zu erwärmen.	With increasing frost polypropylene gets more sensitive. Please, handle all articles made of polypropylene accordingly. If it is cold we recommend to warm up filter nozzles and nuts before installation.	Le polypropylène devient plus cassant en cas de gel croissant. Veuillez traiter les produits en polypropylène en tenant compte de ce facteur. Lors de basse température nous recommandons le réchauffement des crépines à filtre ainsi que des écrous avant le montage.	A bajas temperaturas la fragilidad del polipropileno aumenta. Deben utilizarse los productos fabricados en PP, teniendo en cuenta la anterior circunstancia. En caso de bajas temperaturas, recomendamos calienten las toberas filtrantes y tuercas antes de su montaje.
Für Heißwasser bis max. 110°C empfehlen wir in Abhängigkeit vom Druck Polypropylen mit chemisch gekoppelter 30% Glasfaser (PP GV 30 S). Mit dem Einsatz von PPGV30s ändern sich die angegebenen Maße. Bitte bei Bedarf nachfragen.	For hot water of a continuous temperature of up to max. 110°C depending on the drop in pressure we recommend polypropylene with chemically combined 30% glass fibres. Using PPGV30s, the indicated measurements may change. If required, please contact us for information.	Pour de l'eau chaude à température constante allant jusqu'à 110°C max., nous recommandons l'utilisation du polypropylène chargé à 30% de fibres de verre. Pour le PPGV30s, Les dimensions indiquées peuvent changer. Les cas échéant, n`hésites Pas à nous contacter pour plus d'informations.	Para agua caliente a temperatura constante hasta un máx. de 110°C, y dependiendo de la presión puntual de entrada, recomendamos utilizar nuestras toberas fabricadas en PP reforzadas con el 30% de fibra de vidrio. Utilizando PPGV30s, las medidas indicadas pueben variar. En caso necesario, les pedimos que contacten connosotros para especificaciones.
Für Heißwasser bis max. 135°C empfehlen wir in Abhängigkeit vom Druck PVDF. (Bedingt beständig gegen konzentrierte Laugen).	For hot water of a continuous temperature of up to max. 135°C depending on the drop in pressure we recommend PVDF. (Conditionally resistant to concentrated caustic sowtions).	Pour de l'eau chaude à température constante allant jusqu'à 135°C max., nous recommandons l'utilisation du PVDF (résistance limitée aux solutions concentrées).	Para agua caliente a temperatura constante hasta un máx. de 135°C, dependiendo de la presión puntual de entrada, recomendamos utilizar nuestras toberas fabricadas en PVDF. Resisten soluciones concentradas de bases fuertes (con restricciones).
Farben für Schlitze (PP): 0,2 = elfenbein 0,3 = grün 0,35 = weiß 0,5 = grau 0,7 = gelb 0,8 = blau 1,0 = schwarz 1,5 = orange 2,0 = grün	Colour of slots (PP): 0,2 = ivory 0,3 = green 0,35 = white 0,5 = grey 0,7 = yellow 0,8 = blue 1,0 = black 1,5 = orange 2,0 = green	Coloration par fente (PP): 0,2 = ivoire 0,3 = vert 0,35 = blanc 0,5 = gris 0,7 = jaune 0,8 = bleu 1,0 = noir 1,5 = orange 2,0 = vert	Color de las ranuras (PP): 0,2 = marfil 0,3 = verde 0,35 = blanco 0,5 = gris 0,7 = amarillo 0,8 = azul 1,0 = negro 1,5 = naranja 2,0 = verde
Anzugsmoment bei der Montage ca. 0,5 kpm / 5 Nm. Max. 430 U/min	Tightening torque when fitting approx. 0,5 kpm / 5 Nm. Max. rmp 430.	Couple de serrage lors du montage env. 0,5 kpm / 5 Nm. Max. 430 Tour/min.	Momento de torsión para el montaje, Aprox. 0,5 kpm / 5 Nm. Máx. Rmp 430.
1 mWS = ca. 0,1 bar	1 mWS = approx. 0,1 bar	1 m de colonne d'eau = env. 0,1 bar	1 mWS = aprox. 0,1 bar
Gewinde in Anlehnung an DIN ISO 228 für G, BSP ANSI B1.20.1-1983 für NPT, NPSM ANSI B1.1a-1984 für UN	Threads in the approach of DIN ISO 228 for G, BSP ANSI B1.20.1-1983 for NPT, NPSM ANSI B1.1a-1984 for UN	Les fils dans l'approche de DIN ISO 228 pour G, BSP ANSI B1.20.1-1983 pour NPT, NPSM ANSI B1.1a-1984 pour UN	Número aproximado hilos de rosca según DIN ISO 228 para G, BSP ANSI B1.20.1-1983 para NPT, NPSM ANSI B1.1a-1984 para UN
Maße in mm.	Dimensions in mm.	Dimension en mm.	Dimensiones en mm.
Irrtümmer / Druckfehler Technische Änderungen vorbehalten.	Error / Pressure Failure We reserve the right to alter specifications.	Sous réserve de fautes ou d'erreurs d'impression et de modifications techniques.	Error / Fallo de Presión Nos reservamos el derecho de alterar las especificaciones técnicas.
Alle technischen Informationen verstehen sich ohne jede Gewähr. Es gelten die Angaben des jeweils angeforderten Datenblattes.	No responsibility is taken for the correctness of the technical information. Only specifically provided data sheets are valid.	Toutes les informations techniques sont sans garantie. Seules les fiches techniques spécifiquement fournies au client sont valables.	Todos informaciones técnicos son sin garantía. Solamente nuestras hojas de datos específicos directamente transmitidos al cliente son válidos.

Anwendungs-beispiele (Inhalt)	Contents and typical applications	Sommaire mode d'emploi	Ejemplos de aplicacion indice

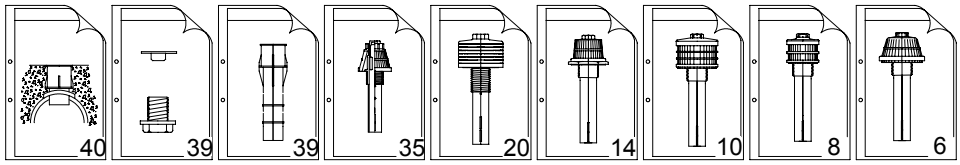

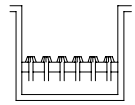

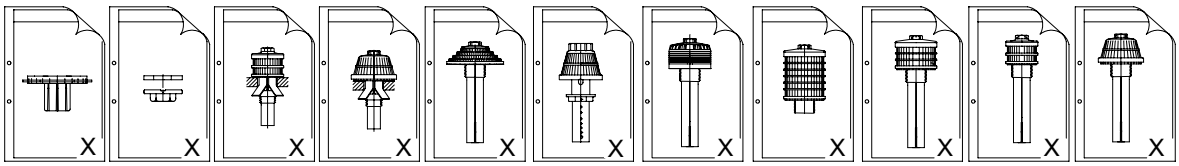

X = 6-23 / 34-35

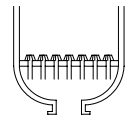

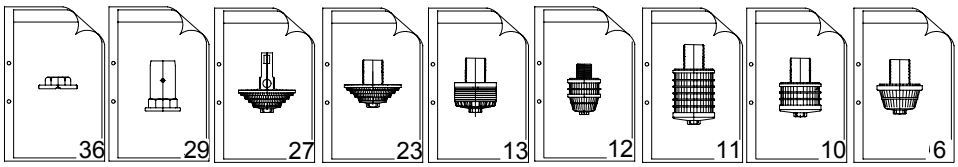

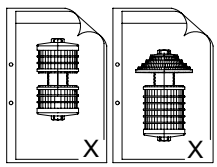

X = 30-31

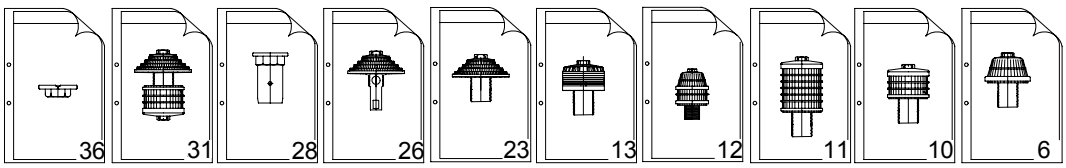

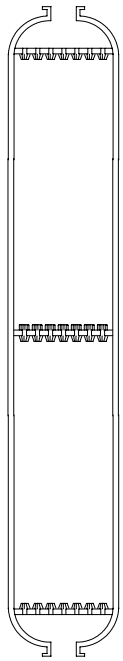

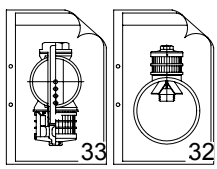

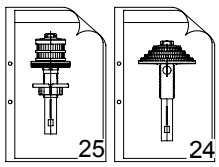

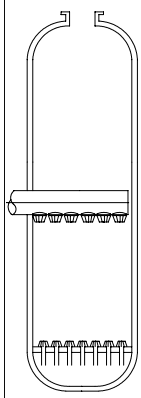

Anwendungs-beispiele (Inhalt)	Contents and typical applications	Sommaire mode d'emploi	Ejemplos de aplicacion indice
	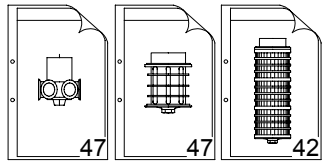		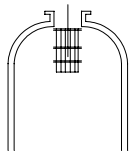
	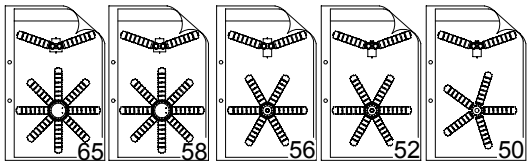		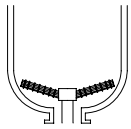
	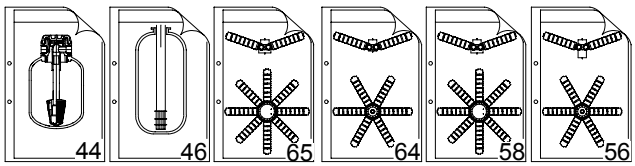		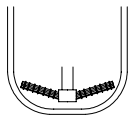
	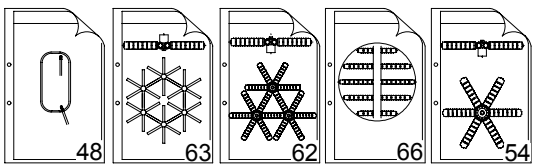		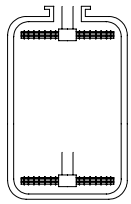
	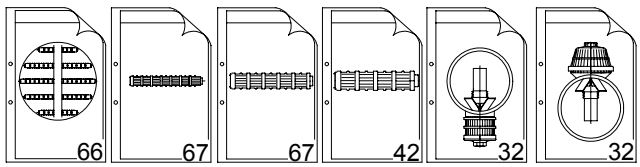		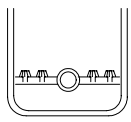
	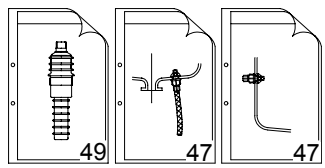		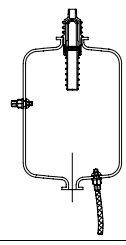

Typ K1

(Typ KR1)

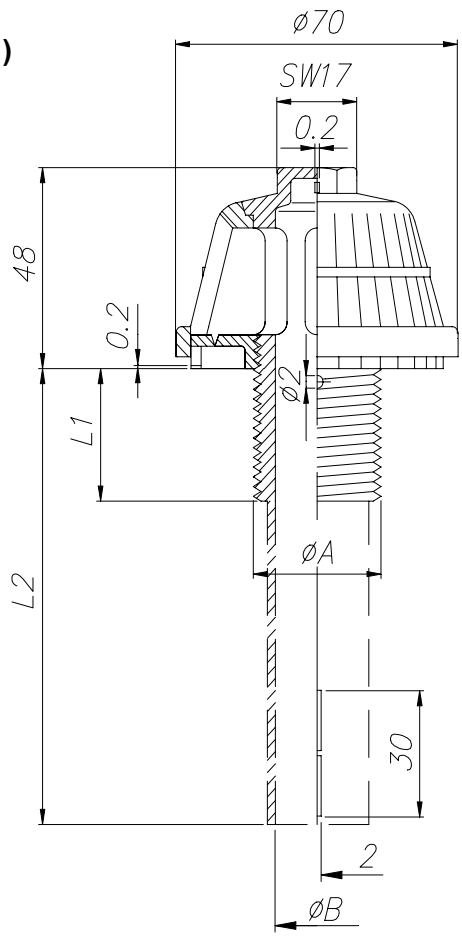

Typ K1

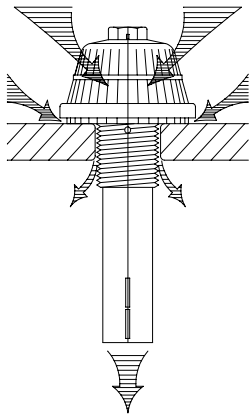

Typ KR1

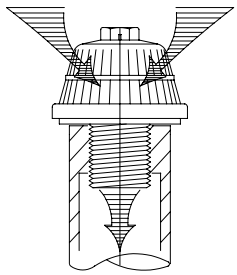

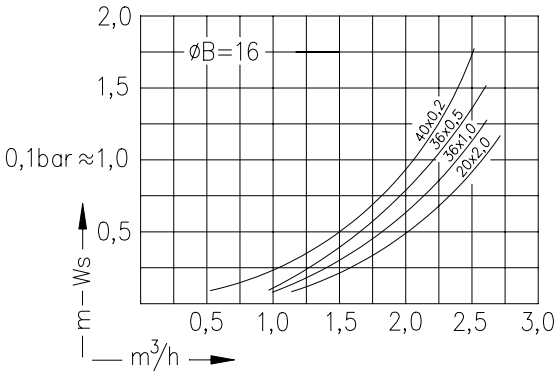

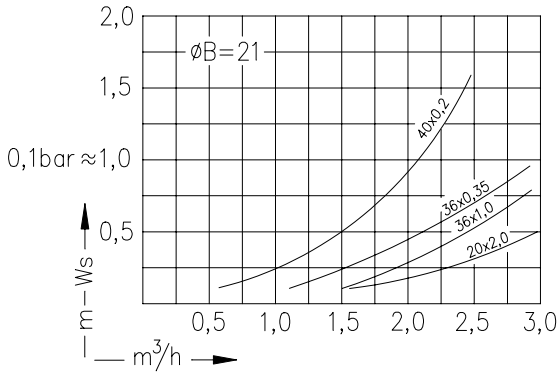

Bestellung Ordering Commande Encargo	Typ Type Type Tipa	Schlitze Slots Fentes Ranuras	Gewinde Thread Filetage Rosca	øA	Gewindelänge Thread length Longueur de filetage Largura de la rosca **L1**	Schaft Shaft Longueur de tige Tija **L2**	øB
	K1 **KR1**	40x0,2 = 1,95 cm²	1¼"WW	32	20, 30, 45, +5+5...	80, 110, 140, 200, ... 417...	21 = 3,4 cm²
		36x0,35 = 2,96 cm²	1" WW	25,4	20, 45, +5+5...	80, 110, 140, 200, ... 417...	16 = 2,0 cm²
		20x0,5 = 2,35 cm²	G1"	33,25	20	80, 110, 140, 200	21 = 3,4 cm²
		36x0,5 = 4,23 cm²	G3/4"	26,5	20, 30,45, +5+5...	80, 110, 140, 200, ... 417...	16 = 2,0 cm²
		20x0,8 = 3,78 cm²	G1/2"	21	15, 20, 40	80, 110, 140, 200	13 = 1,3 cm²
		36x1,0 = 8,46 cm²	G3/8"	16,7	20		13 = 1,3 cm²
		24x1,5 = 7,05 cm²	M30 x 3.5	30	30	80, 110, 140, 200, ...	21 = 3,4 cm²
		20x2,0 = 9,50 cm²	M24	24	25, 45, +5+5...	80, 110, 140, 200, ... 417...	16 = 2,0 cm²
			M22 x 1,5	22	45, +5+5...	80, 110, 140, 200, ... 417...	16 = 2,0 cm²
			M20	20	45, +5+5...	80, 110, 140, 200	13 = 1,3 cm²

Typ KSP

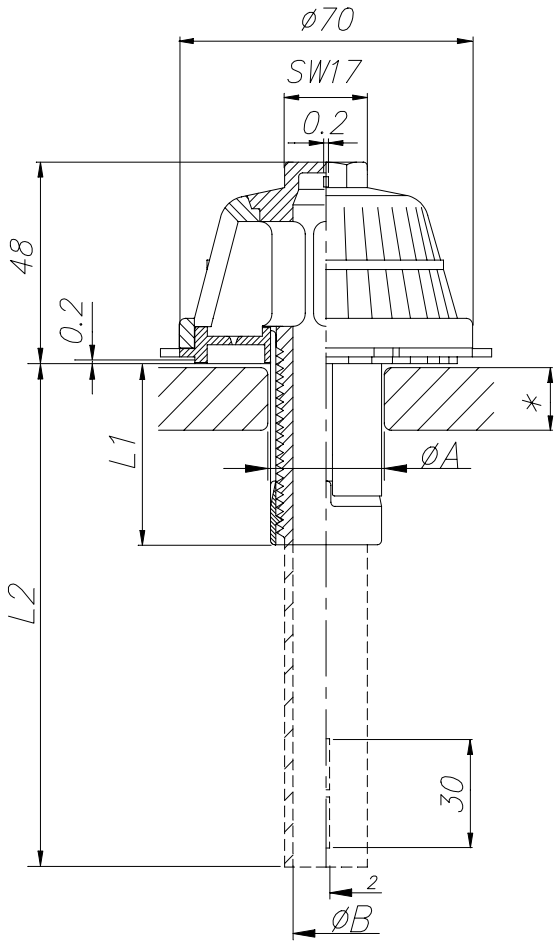

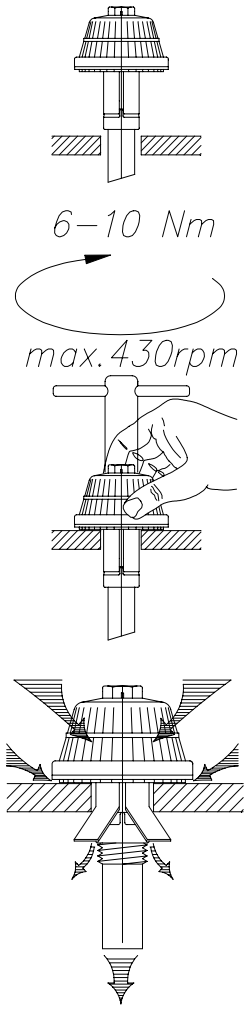

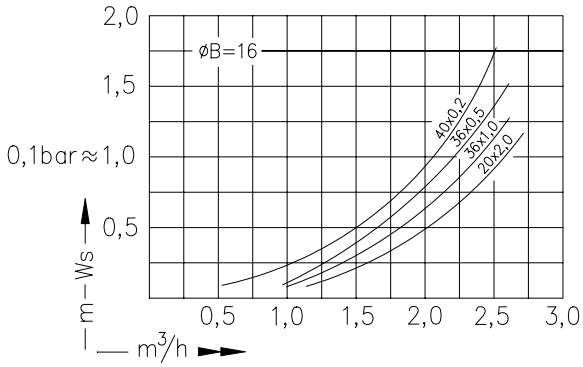

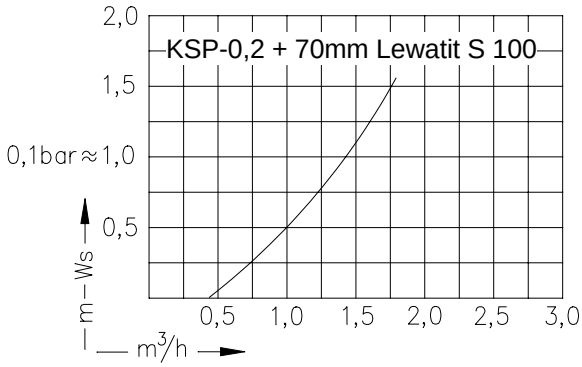

Bestellung Ordering Commande Encargo	Typ Type Type Tipa	Schlitze Slots Fentes Ranuras	*	L1	Schaft Shaft Longueur de tige Tija L2	øA	øB
✉	**KSP**	40 x 0,2 = 1,95 cm²	8 - 28	50	80, 110, 140, 200, 250	**28-29,5**; 29,5-31,5; 31,5-33; 33-34,5; 34,5-36	16 = 2,0 cm²
		36 x 0,35 = 2,96 cm²	25 - 45	73	110, 140, 200, 250	**28-29,5**; 29,5-31,5; 31,5-33; 33-34,5; 34,5-36	16 = 2,0 cm²
		20 x 0,5 = 2,35 cm²					
		36 x 0,5 = 4,23 cm²	8 - 28	50	80, 110, 140, max. 200	**25-27,5**	13 = 1,3 cm²
		20 x 0,8 = 3,78 cm²	8 - 28	50	80, 110, 140, max. 200	**26,5-28**	13 = 1,3 cm²
		36 x 1,0 = 8,46 cm²					
		24 x 1,5 = 7,05 cm²					
		20 x 2,0 = 9,50 cm²					

Filterdüsen Filter-Nozzles Crépines à filtre Toberas filtrantes

Typ D

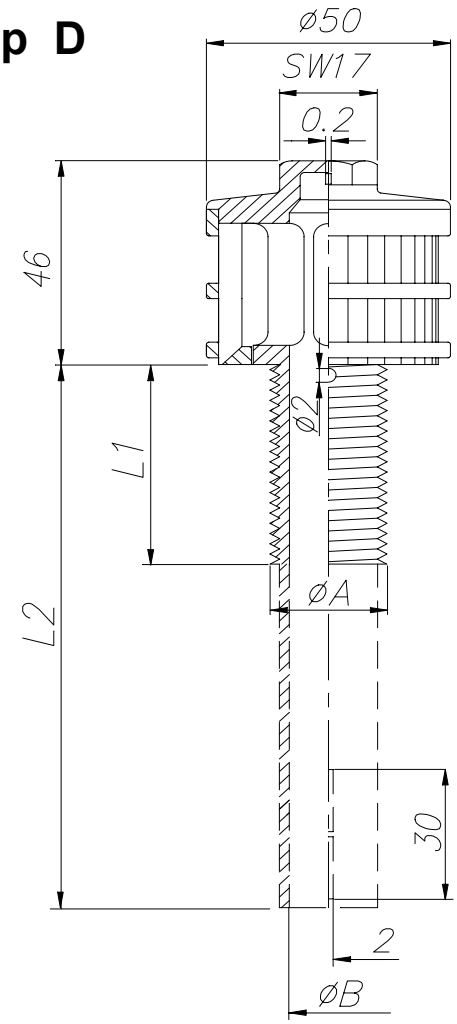

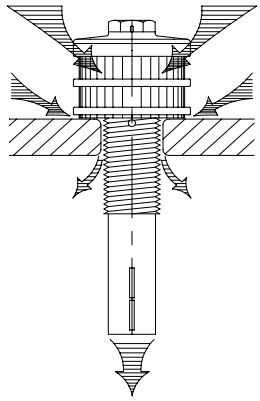

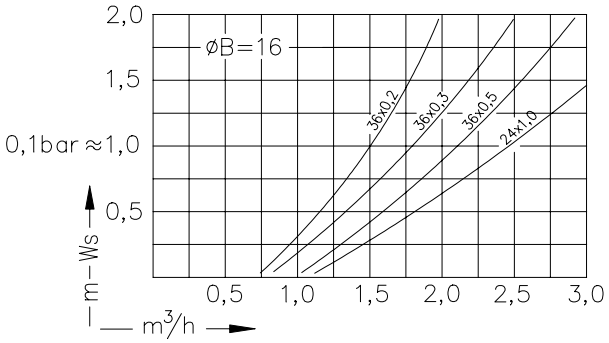

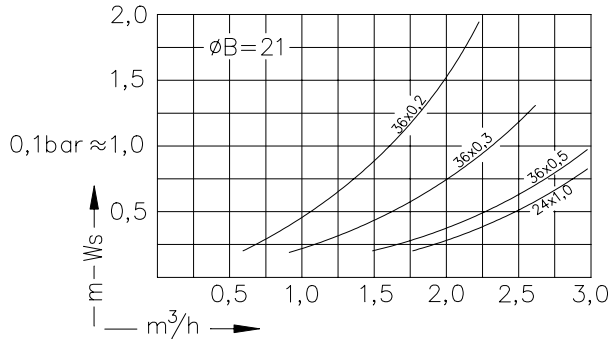

Bestellung Ordering Commande Encargo	Typ Type Type Tipa	Schlitze Slots Fentes Ranuras	Gewinde Thread Filetage Rosca	øA	Gewindelänge Thread length Longueur de filetage Largura de la rosca L1	Schaft Shaft Longueur de tige Tija L2	øB
✉	**D**	24 x 0,2 = 0,91 cm²	1 ¼"WW	32	20, 30, 45, +5+5...	80, 110, 140, 200, ... 417...	21 = 3,4 cm²
		36 x 0,2 = 1,37 cm²	1"WW	25,4	20, 45, +5+5...	80, 110, 140, 200, ... 417...	16 = 2,0 cm²
		36 x 0,3 = 2,05 cm²	G 3/4"	26,5	20, 30, 45, +5+5...	80, 110, 140, 200, ... 417...	16 = 2,0 cm²
		36 x 0,5 = 3,42 cm²	G 1/2"	21	20	80, 110, 140, 200	13 = 1,3 cm²
		12 x 0,8 = 1,82 cm²	G 3/8"	16,7	20		13 = 1,3 cm²
		12 x 1,0 = 2,28 cm²	M30 x 3.5	30	30	80, 110, 140, 200, ...	21 = 3,4 cm²
		24 x 1,0 = 4,56 cm²	M24	24	25, 45, +5+5...	80, 110, 140, 200, ... 417...	16 = 2,0 cm²
		24 x 1,5 = 6,84 cm²	M22 x 1,5	22	45, +5+5...	80, 110, 140, 200, ... 417...	16 = 2,0 cm²
		20 x 2,0 = 7,00 cm²	M20	20	45, +5+5...	80, 110, 140, 200	13 = 1,3 cm²
		8 x 5,0 = 7,00 cm²					

Typ DSP

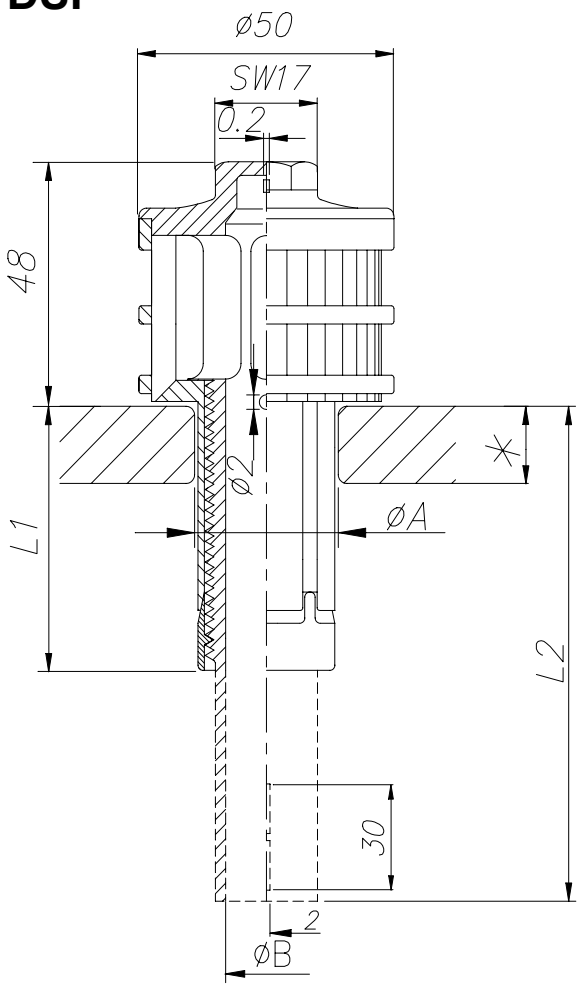

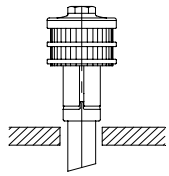

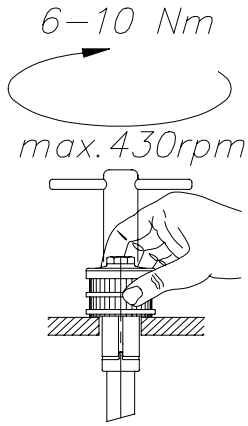

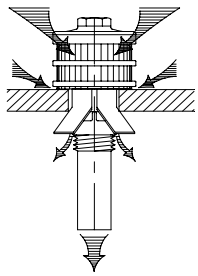

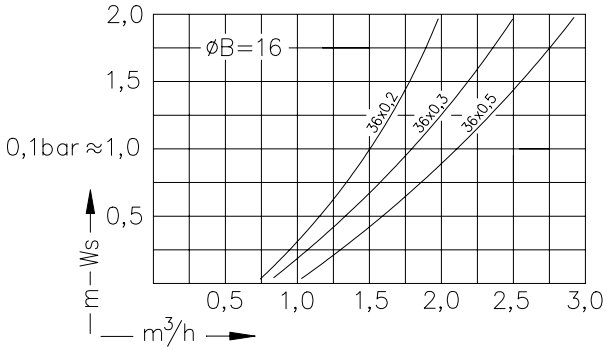

Bestellung Ordering Commande Encargo	Typ Type Type Tipa	Schlitze Slots Fentes Ranuras	*	L1	Schaft Shaft Longueur de tige Tija L2	øA	øB
✉	**DSP**	36 x 0,2 = 1,37 cm²	8 - 28	50	80, 110, 140, 200, 250	**28-29,5**; 29,5-31,5; 31,5-33; 33-34,5; 34,5-36	16 = 2,0 cm²
		36 x 0,3 = 2,05 cm²					
		36 x 0,5 = 3,42 cm²					
		36 x 1,0 = 6,84 cm²					

Filterdüsen Filter-Nozzles Crépines à filtre Toberas filtrantes

Typ C1

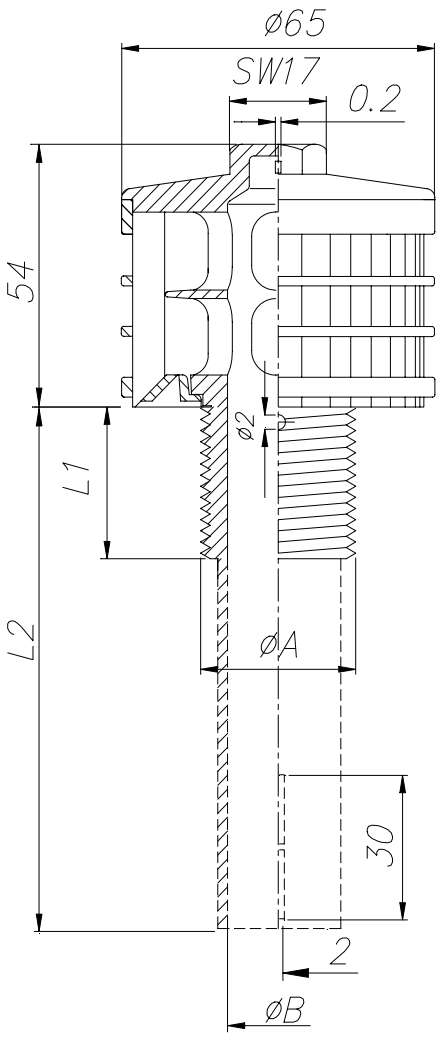

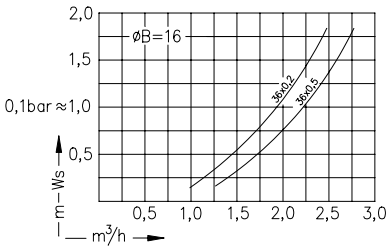

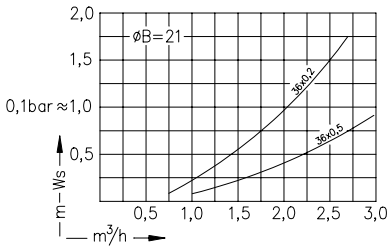

Typ CA

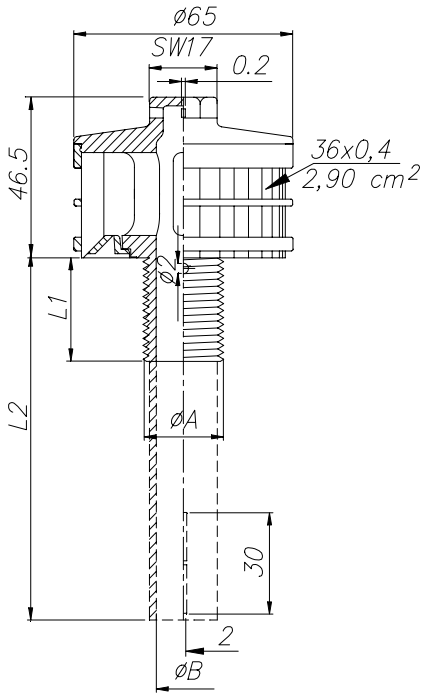

Bestellung Ordering Commande Encargo	Typ Type Type Tipa	Schlitze Slots Fentes Ranuras	Gewinde Thread Filetage Rosca	øA	Gewindelänge Thread length Longueur de filetage Largura de la rosca L1	Schaft Shaft Longueur de tige Tija L2	øB
✉	**C1**	36 x 0,2 = 1,95 cm²	1 ¼"WW	32	25, 30, 45	80, 110, 140, 200, ... 400...	21 = 3,4 cm²
		36 x 0,3 = 2,90 cm²	1"WW	25,4	20, 45, +5+5...	80, 110, 140, 200, ... 400...	16 = 2,0 cm²
		36 x 0,5 = 4,90 cm²	G 3/4"	26,5	20, 45, +5+5...	80, 110, 140, 200, ... 400...	16 = 2,0 cm²
		36 x 0,7 = 6,80 cm²	M30	30 x 3.5	30	80, 110, 140, 200, ... 400...	21 = 3,4 cm²
		36 x 1,0 = 9,80 cm²	M24	24	20, 45, +5+5...	80, 110, 140, 200, ... 400...	16 = 2,0 cm²
	CA	36 x 0,4 = 2,90 cm²	1"WW	25,4	45	80, 110, 140, 200, ... 400...	16 = 2,0 cm²
			G 3/4"	26,5	20, 45, +5+5...	80, 110, 140, 200, ... 400...	16 = 2,0 cm²
			M30	30 x 3.5	30	80, 110, 140, 200, ... 400...	21 = 3,4 cm²
			M24	24	20, 45, +5+5...	80, 110, 140, 200, ... 400...	16 = 2,0 cm²

Typ C2

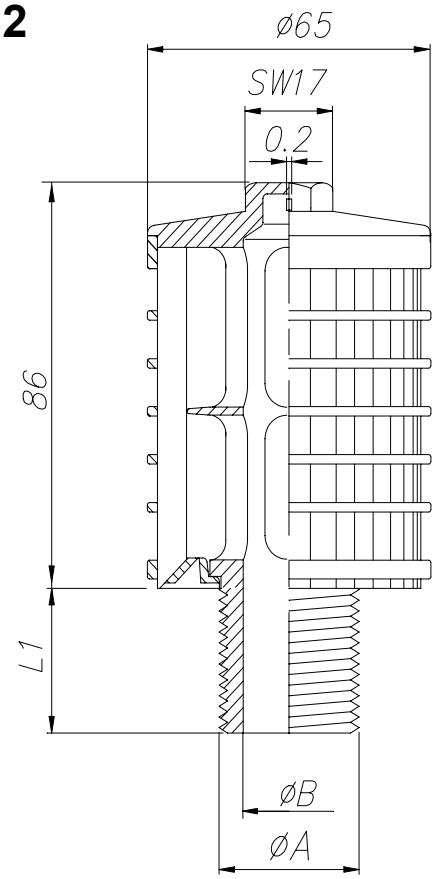

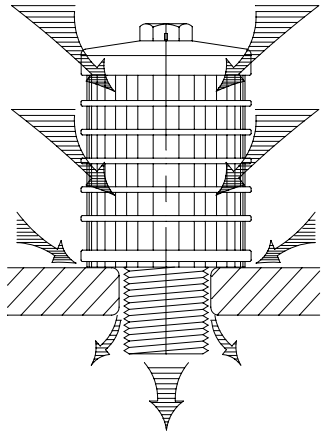

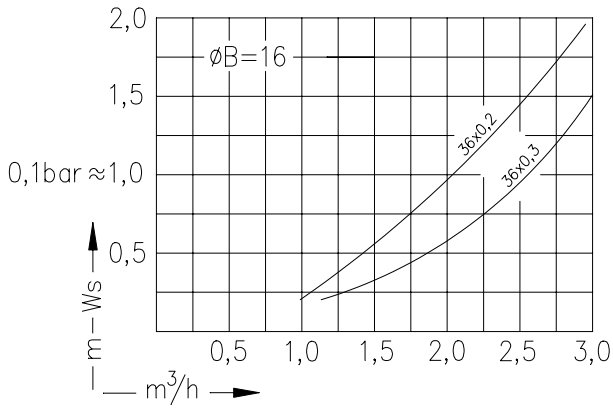

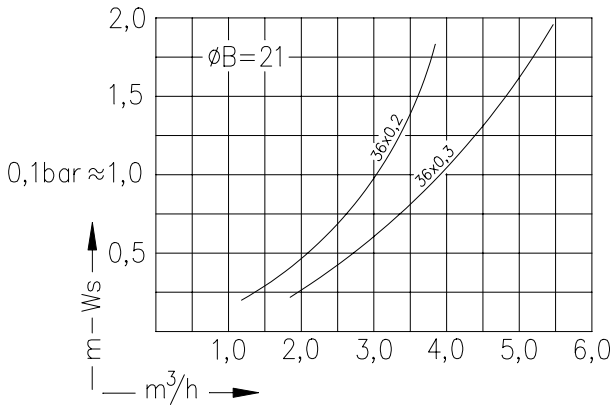

Bestellung Ordering Commande Encargo	Typ Type Type Tipa	Schlitze Slots Fentes Ranuras	Gewinde Thread Filetage Rosca	øA	Gewindelänge Thread length Longueur de filetage Largura de la rosca L1	øB
✉	**C2**	36 x 0,2 = 3,70 cm² 36 x 0,3 = 5,50 cm²	1 ¼"WW	32	25, 30, 45	21 = 3,4 cm²
			1"WW	25,4	45	16 = 2,0 cm²
			G 3/4"	26,5	20, 45, +5+5...	16 = 2,0 cm²
			M30 x 3.5	30	30	21 = 3,4 cm²
			M24	24	20, 45, +5+5...	16 = 2,0 cm²

Filterdüsen Filter-Nozzles Crépines à filtre Toberas filtrantes

Typ K2

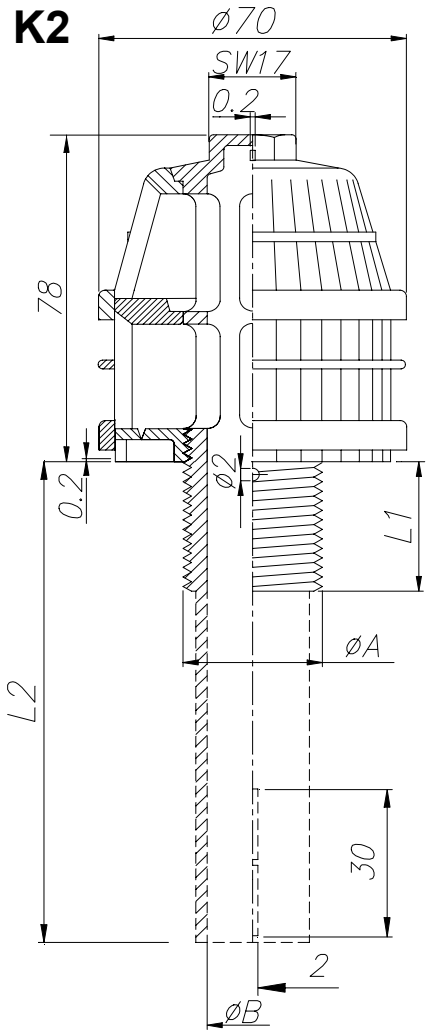

Typ K2

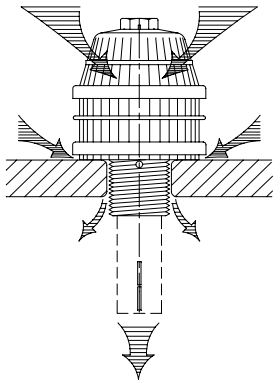

Typ K3

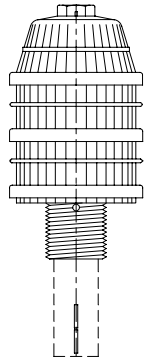

Typ KR2

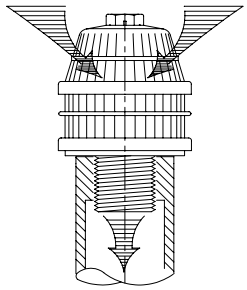

Typ K4

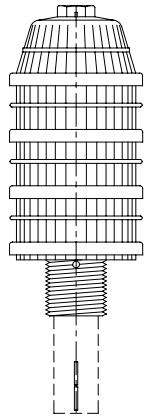

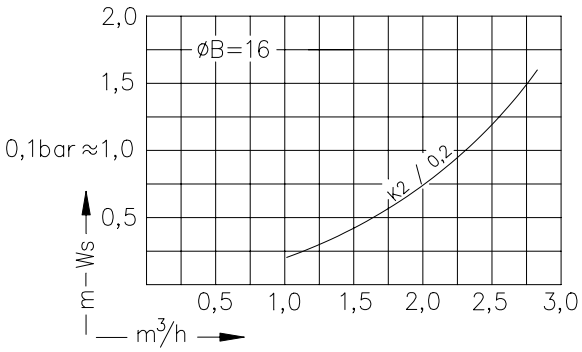

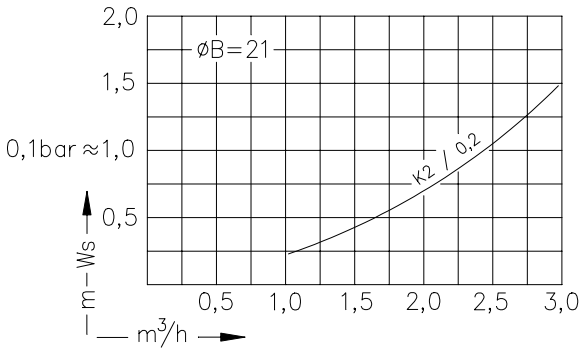

Bestellung Ordering Commande Encargo	Typ Type Type Tipa	Schlitze Slots Fentes Ranuras	Gewinde Thread Filetage Rosca	øA	Gewindelänge Thread length Longueur de filetage Largura de la rosca L1	Schaft Shaft Longueur de tige Tija L2	øB
✉	**K2** **KR2**	40 x 0,2 = 3,63 cm² 40 x 0,35 = 6,35 cm²	1 ¼"WW	32	25, 45	80, 110, 140,...	21 = 3,4 cm²
			G 3/4"	26,5	25, 45	80, 110, 140,...	16 = 2,0 cm²
			M24	24	25, 45	80, 110, 140,...	16 = 2,0 cm²
			M30 x 3.5	30	30	80, 110, 140,...	21 = 3,4 cm²

Filterdüsen Filter-Nozzles Crépines à filtre Toberas filtrantes

Typ L

(Typ LR)

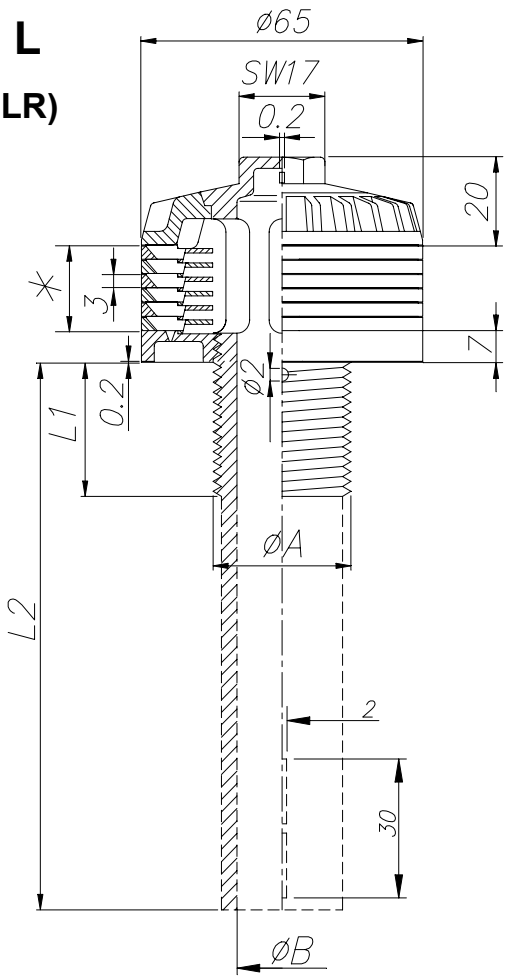

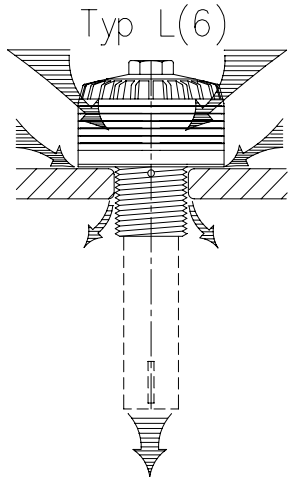

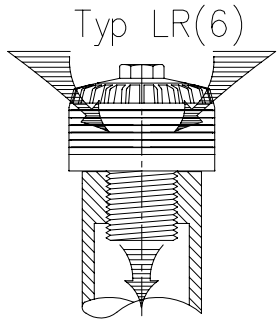

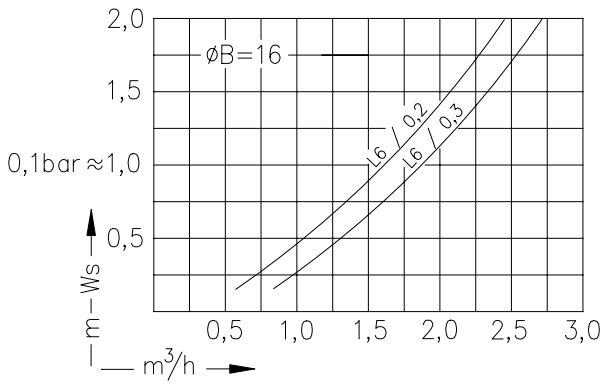

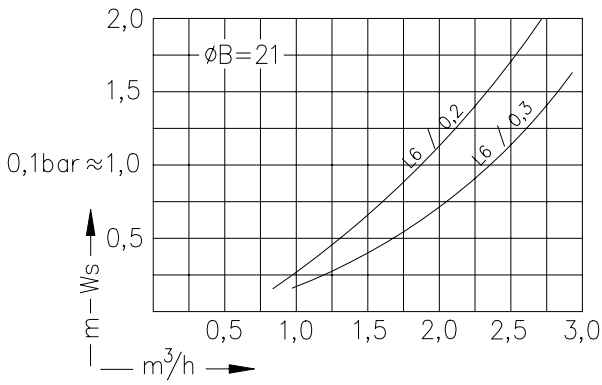

Bestellung Ordering Commande Encargo	Typ Type Type Tipa	*	Schlitze **pro Ring** Slots **per Ring** Fentes **per Ring** Ranuras **per Ring**	Gewinde Thread Filetage Rosca	øA	Gewindelänge Thread length Longueur de filetage Largura de la rosca L1	Schaft Shaft Longueur de tige Tija L2	øB
✉	**L** **LR**	2 5 6 10 12 15	0,1 = 0,2 cm² 0,15 = 0,3 cm² 0,2 = 0,4 cm² 0,3 = 0,6 cm² 0,5 = 1,0 cm²	1 ¼"WW	32	20, 30, 45, +5+5...	80, 110, 140,...	21 = 3,4 cm²
				1 "WW	25,4	20, 45, +5+5...	80, 110, 140,...	16 = 2,0 cm²
				G 3/4"	26,5	20, 30, 45, +5+5...	80, 110, 140,...	16 = 2,0 cm²
				M30	30	30	80, 110, 140,...	21 = 3,4 cm²
				M24	24	25, 45, +5+5...	80, 110, 140,...	16 = 2,0 cm²
				M22x1,5	22	45, +5+5...	80, 110, 140,...	16 = 2,0 cm²
				M20	20	45, +5+5...	80, 110, 140,...	13 = 1,3 cm²

Typ S1

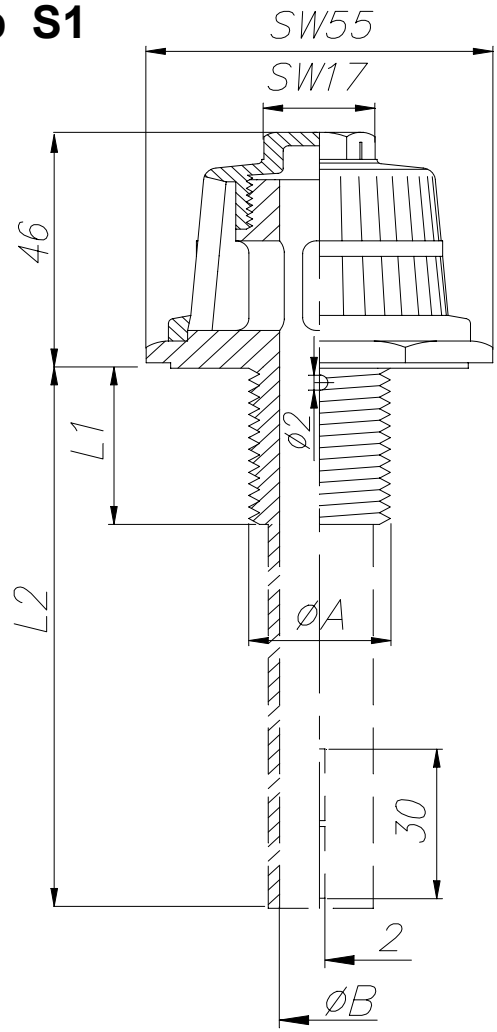

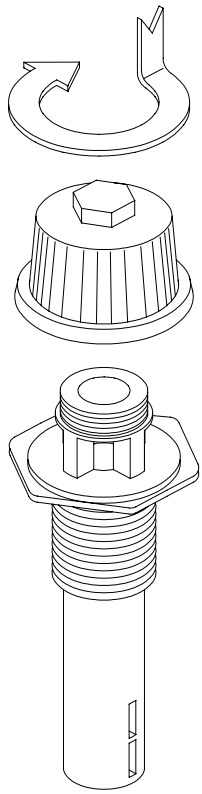

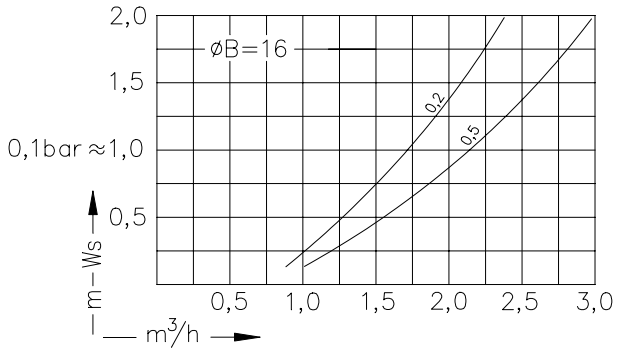

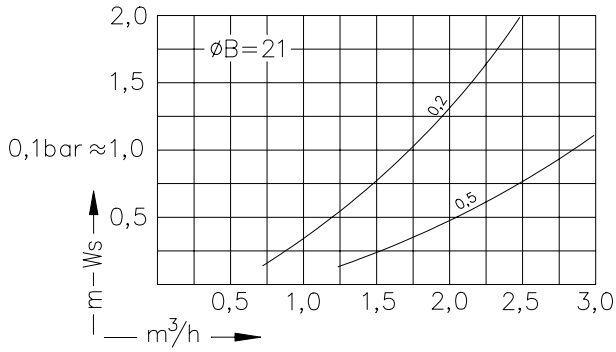

Bestellung Ordering Commande Encargo	Typ Type Type Tipa	Schlitze Slots Fentes Ranuras	Gewinde Thread Filetage Rosca	øA	Gewindelänge Thread length Longueur de filetage Largura de la rosca L1	Schaft Shaft Longueur de tige Tija L2	øB
✉	**S1**	36 x 0,2 = 1,72 cm²	1 ¼"WW	32	25, 30, 45	80, 110, 140, 200, ... 417	21 = 3,4 cm²
		36 x 0,35 = 2,65 cm²	1"WW	25,4	45	80, 110, 140, 200, ... 417	16 = 2,0 cm²
		30 x 0,5 = 3,78 cm²	G 3/4"	26,5	20, 45, 50, +5 +5...	80, 110, 140, 200, ... 417	16 = 2,0 cm²
		18 x 1,0 = 4,64 cm²	M30	30	30	80, 110, 140, 200, ...	21 = 3,4 cm²
		18 x 2,0 = 9,29 cm²	M24	24	20, 45, 50, +5 +5...	80, 110, 140, 200, ... 417	16 = 2,0 cm²

Filterdüsen Filter-Nozzles Crépines à filtre Toberas filtrantes

Typ S2

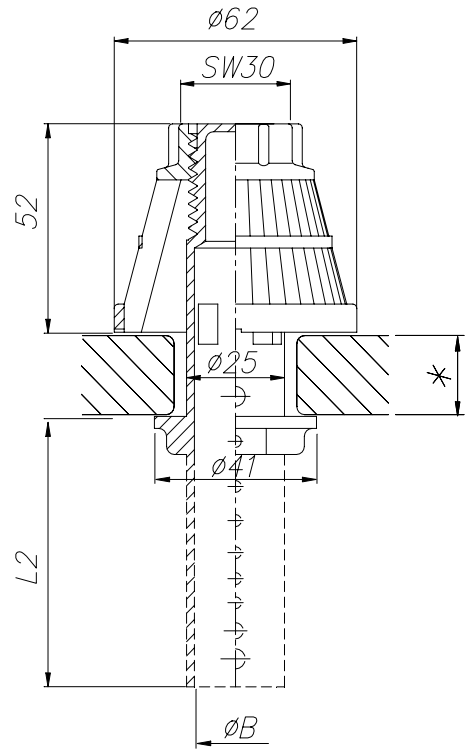

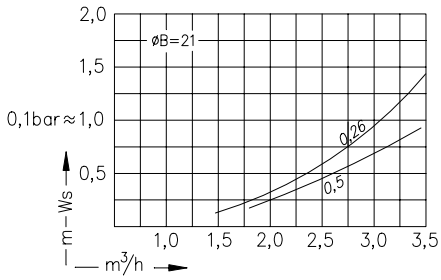

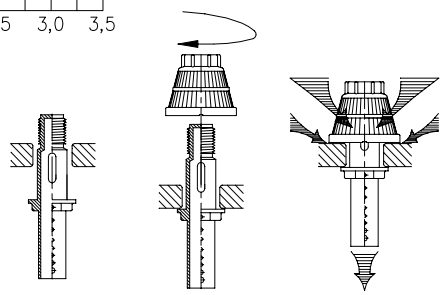

Typ S3

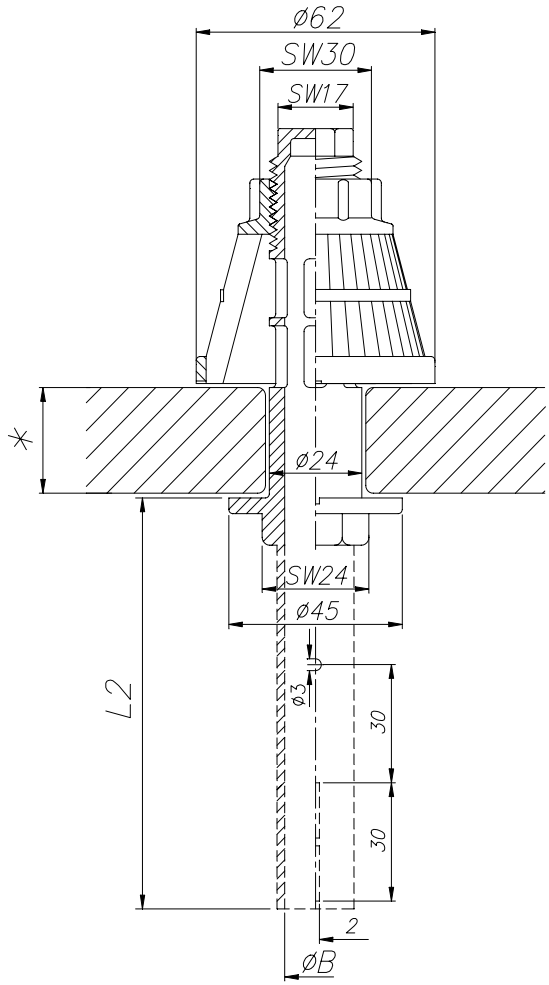

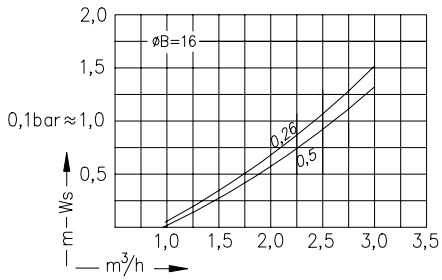

Bestellung Ordering Commande Encargo	Typ Type Type Tipa	Schlitze Slots Fentes Ranuras	*	Schaft Shaft Longueur de tige Tija L2	øB
✉	**S2**	40 x 0,26 = 3,04 cm² 40 x 0,5 = 5,84 cm² 40 x 0,7 = 8,18 cm²	6 - 22	67,5	21 = 3,4 cm²
			18 - 34	67,5	21 = 3,4 cm²
			1 - 18	0	21 = 3,4 cm²
			18 - 34	0	21 = 3,4 cm²
	S3	40 x 0,26 = 3,04 cm² 40 x 0,5 = 5,84 cm² 40 x 0,7 = 8,18 cm²	6 - 8	80, **102**, 140 ...	16 = 2,0 cm²
			8 - 12		16 = 2,0 cm²
			12 - 20		16 = 2,0 cm²
			20 - 30		16 = 2,0 cm²
			30 - 40		16 = 2,0 cm²

Typ S3G

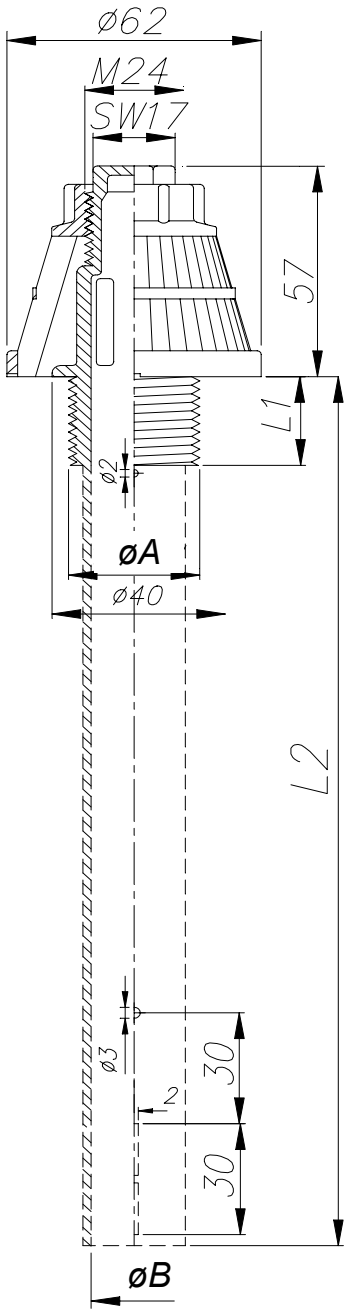

Typ GR

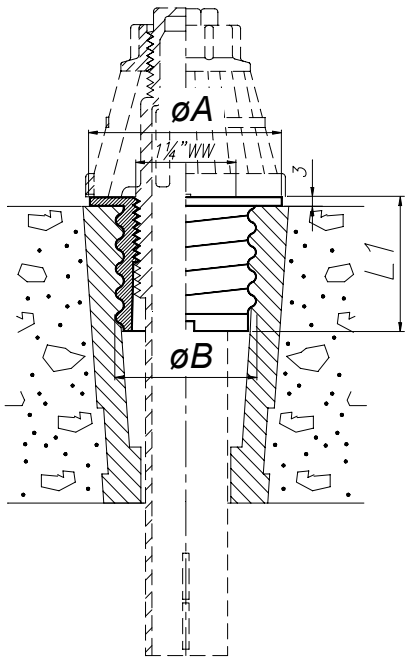

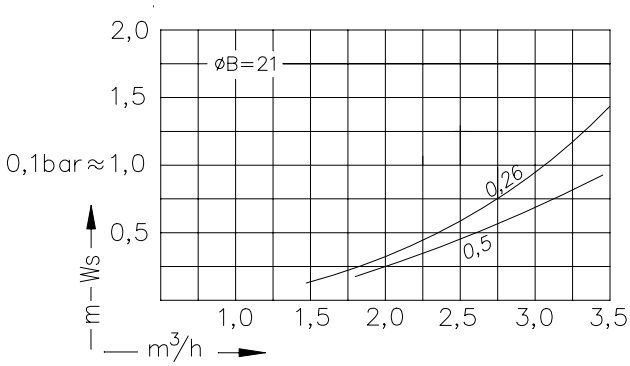

Bestellung Ordering Commande Encargo	Typ Type Type Tipa	Schlitze Slots Fentes Ranuras	Gewinde Thread Filetage Rosca	øA	Gewindelänge Thread length Longueur de filetage Largura de la rosca L1	Schaft Shaft Longueur de tige Tija L2	øB
✉	**S3G**	40 x 0,26 = 3,04 cm²	1 ¼"WW	32	20, 30, 45, +5 +5 ...	80, 110, 140, 200, 250, ... 395...	21 = 3,4 cm²
		40 x 0,5 = 5,84 cm²	G ¾"	26,5	20, 45, 50, +5 +5 ...	80, 110, 140, 200, 250, ...	16 = 2,0 cm²
		40 x 0,7 = 8,18 cm²	M24	24	20, 45, 50, +5 +5 ...	80, 110, 140, 200, 250, ...	16 = 2,0 cm²

Typ Type Type Tipa	øA	L1	Gewinde Thread Filetage Rosca øB
GR	60	37	RD 44
	65	41	

Filterdüsen Filter-Nozzles Crépines à filtre Toberas filtrantes

Typ G2

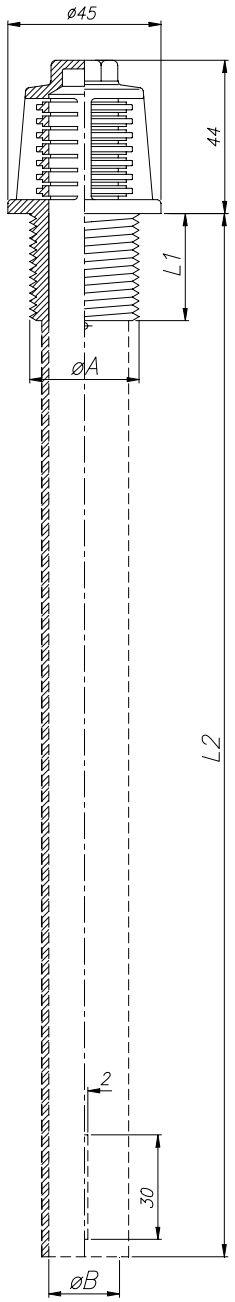

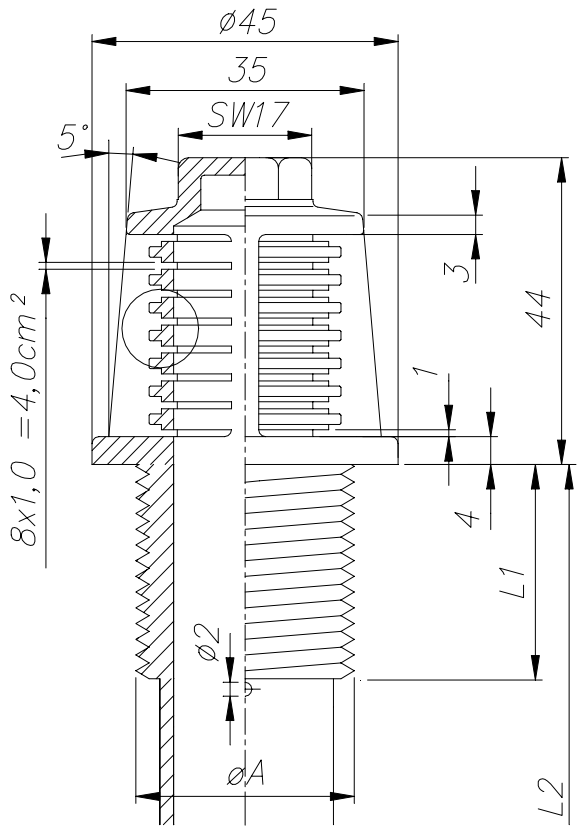

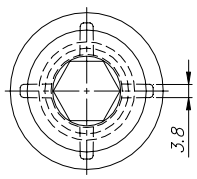

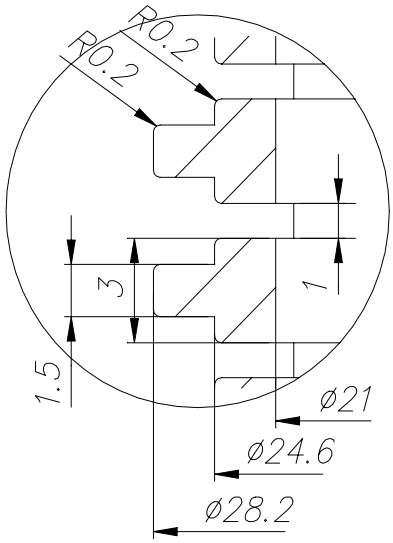

Bestellung Ordering Commande Encargo	Typ Type Type Tipa	Schlitze Slots Fentes Ranuras *	Gewinde Thread Filetage Rosca	øA	Gewindelänge Thread length Longueur de filetage Largura de la rosca L1	Schaft Shaft Longueur de tige Tija L2	øB
✉	**G2**	8 x 1,0 = 4,0 cm²	1¼"WW	32	20, 30, 45, +5+5...	L1, 80, 100, 140, 200, ...	21 = 3,4 cm²
			G 1"	33,25	20	L1, 80, 100, 140, 200	21 = 3,4 cm²
			M30	30	30	L1, 80, 100, 140, 200, ...	21 = 3,4 cm²

Typ V10

Material V4A-1.4571 (316ti)

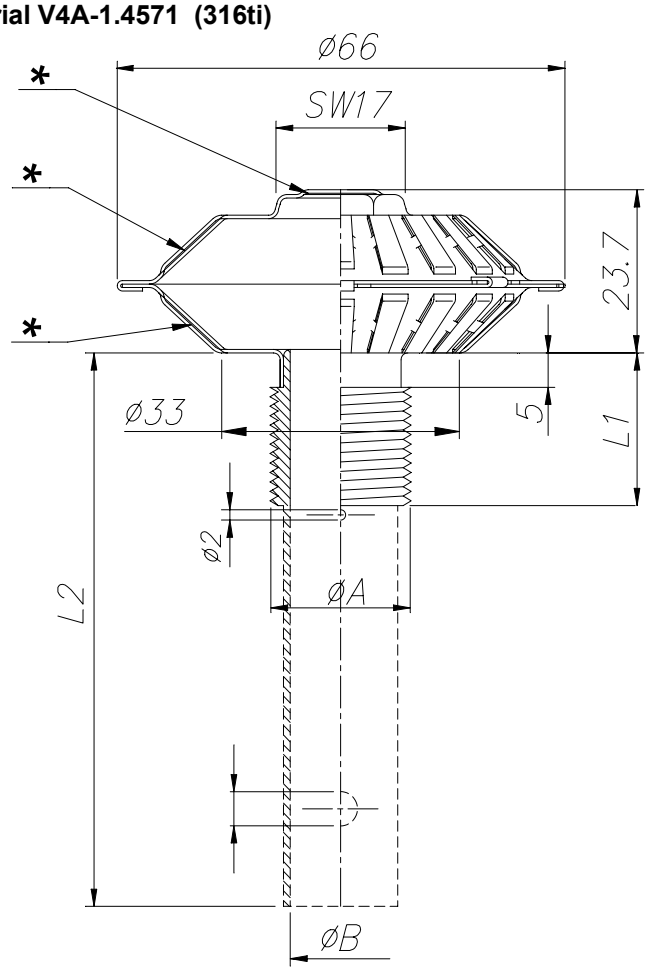

Typ V10-0,2 / V10-0,2- *

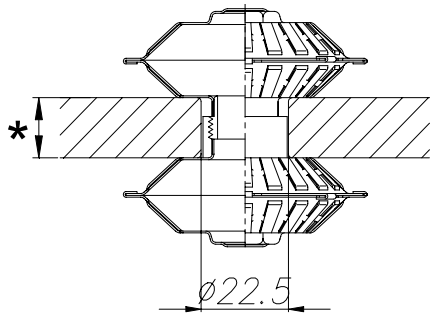

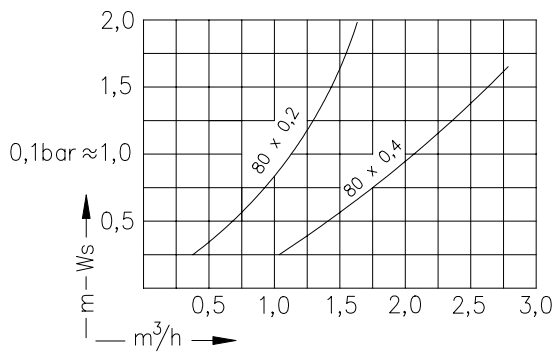

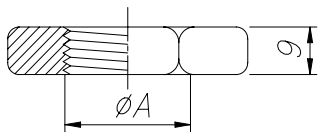

Bestellung Ordering Commande Encargo	Typ Type Type Tipa	Gewinde Thread Filetage Rosca øA
✉	**MUVA**	M20x1,5

Bestellung Ordering Commande Encargo	Typ Type Type Tipa	Schlitze Slots Fentes Ranuras *	Gewinde Thread Filetage Rosca	øA	Gewindelänge Thread length Longueur de filetage Largura de la rosca L1	Schaft Shaft Longueur de tige Tija L2	øB
✉	**V10**	80 x 0,2 = 1,68 cm² 80 x 0,4 = 3,52 cm²	M20x1,5	20	35 +5 +5 ...	80, 100	16 = 2,0 cm²

Typ V20

Material V4A 1.4571 (316ti)

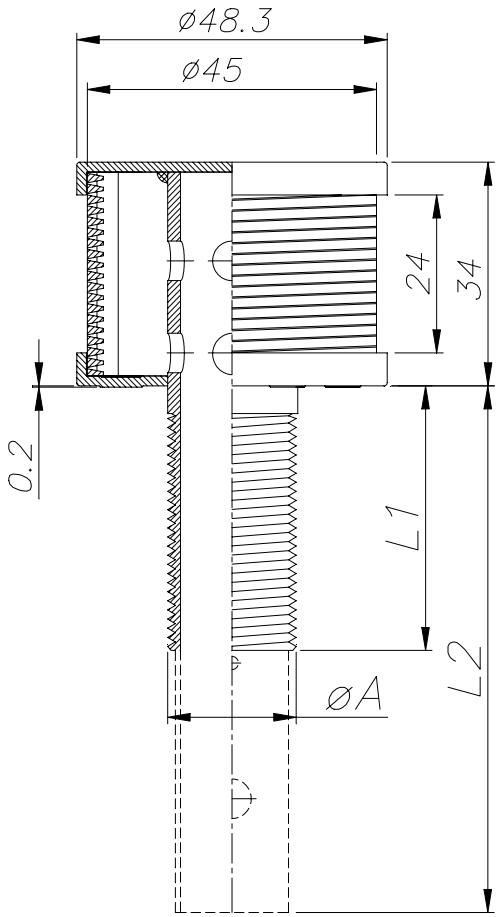

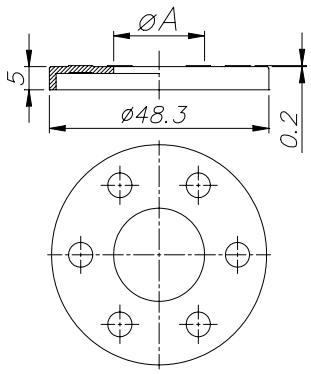

Bestellung Ordering Commande Encargo	Typ Type Type Tipa	øA
✉	**DVA**	21 20

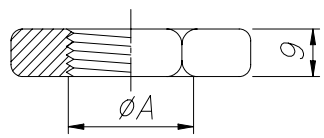

Bestellung Ordering Commande Encargo	Typ Type Type Tipa	Gewinde Thread Filetage Rosca	øA
✉	**MUVA**	M20x1,5	

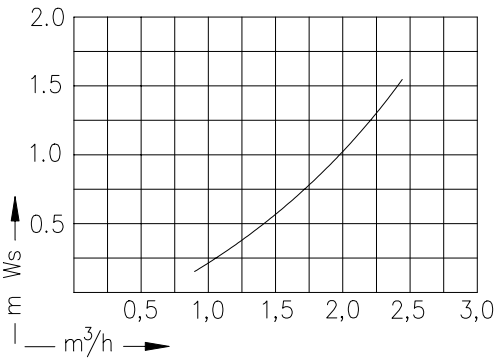

Bestellung Ordering Commande Encargo	Typ Type Type Tipa	Schlitze Slots Fentes Ranuras	Gewinde Thread Filetage Rosca	øA	Gewindelänge Thread length Longueur de filetage Largura de la rosca L1	Schaft Shaft Longueur de tige Tija L2
✉	**V20**	0,2 = 5,65 cm²	M20x1,5	20	40, +5 +5...	80, 100

Filterdüsen mit beweglichen Lamellen	Filter-Nozzles Rotating Filter-Disc	Crépines à filtre à lamelles rotatives	Toberas filtrantes de lamelas Rotativas

Typ LB

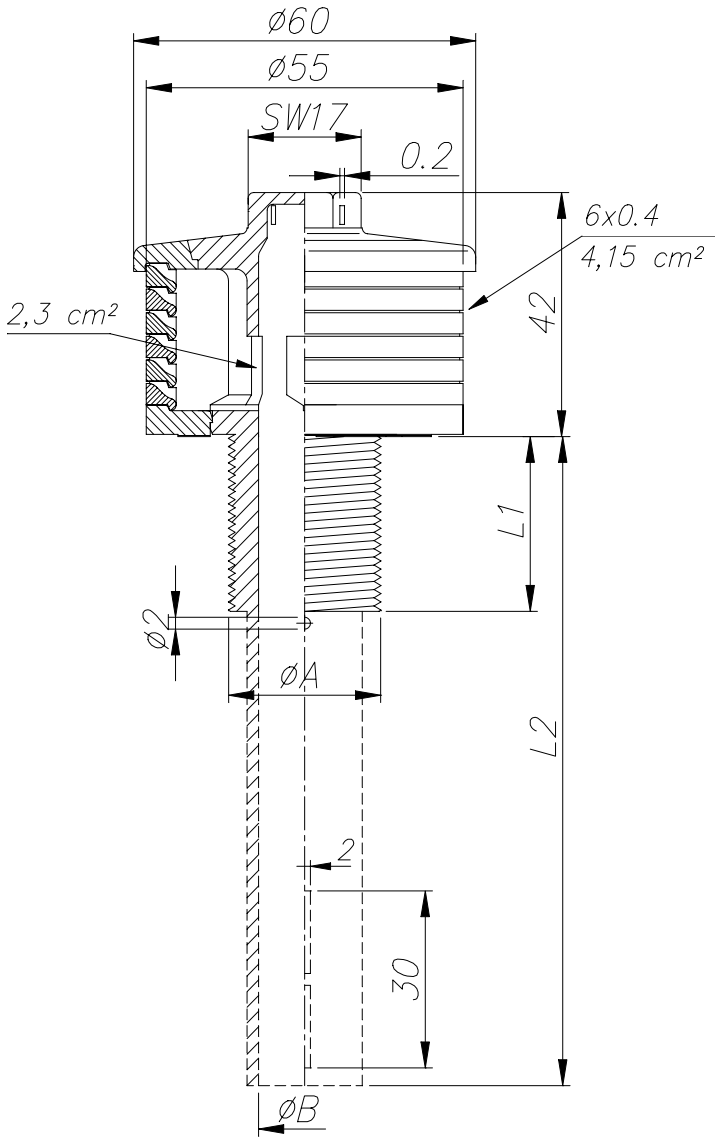

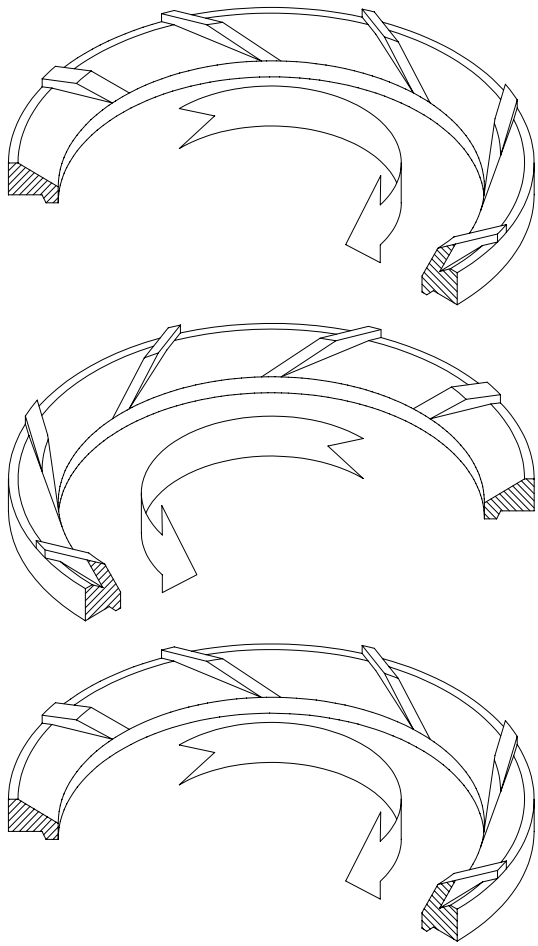

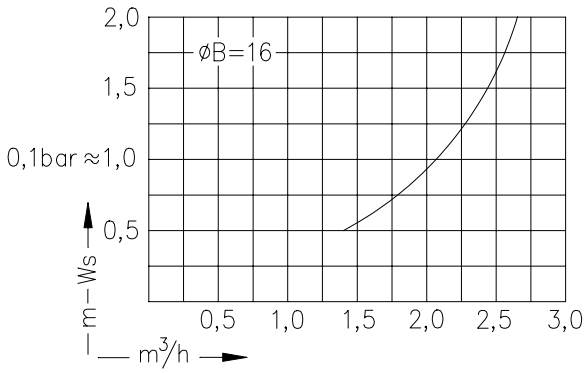

Bestellung Ordering Commande Encargo	Typ Type Type Tipa	Schlitze Slots Fentes Ranuras *	Gewinde Thread Filetage Rosca	øA	Gewindelänge Thread length Longueur de filetage Largura de la rosca L1	Schaft Shaft Longueur de tige Tija L2	øB
✉	**LB**	6 x 0,4 = 4,15 cm²	1 1/4"WW	32	20, 30, 45, +5 +5 ...	80, 110, 140, 200, ... 417 ...	16 = 2,0 cm²
		4 x 2,5 = 14,60 cm²	1"WW	25,4	20, 45, +5 +5 ...	80, 110, 140, 200, ... 417 ...	16 = 2,0 cm²
			G 3/4"	26,5	20, 30, 45, +5 +5 ...	80, 110, 140, 200, ... 417 ...	16 = 2,0 cm²
			M24	24	25, 45, +5 +5 ...	80, 110, 140, 200, ... 417 ...	16 = 2,0 cm²
			M22x1,5	22	45, +5 +5 ...	80, 110, 140, 200, ... 417 ...	16 = 2,0 cm²

Typ LB2

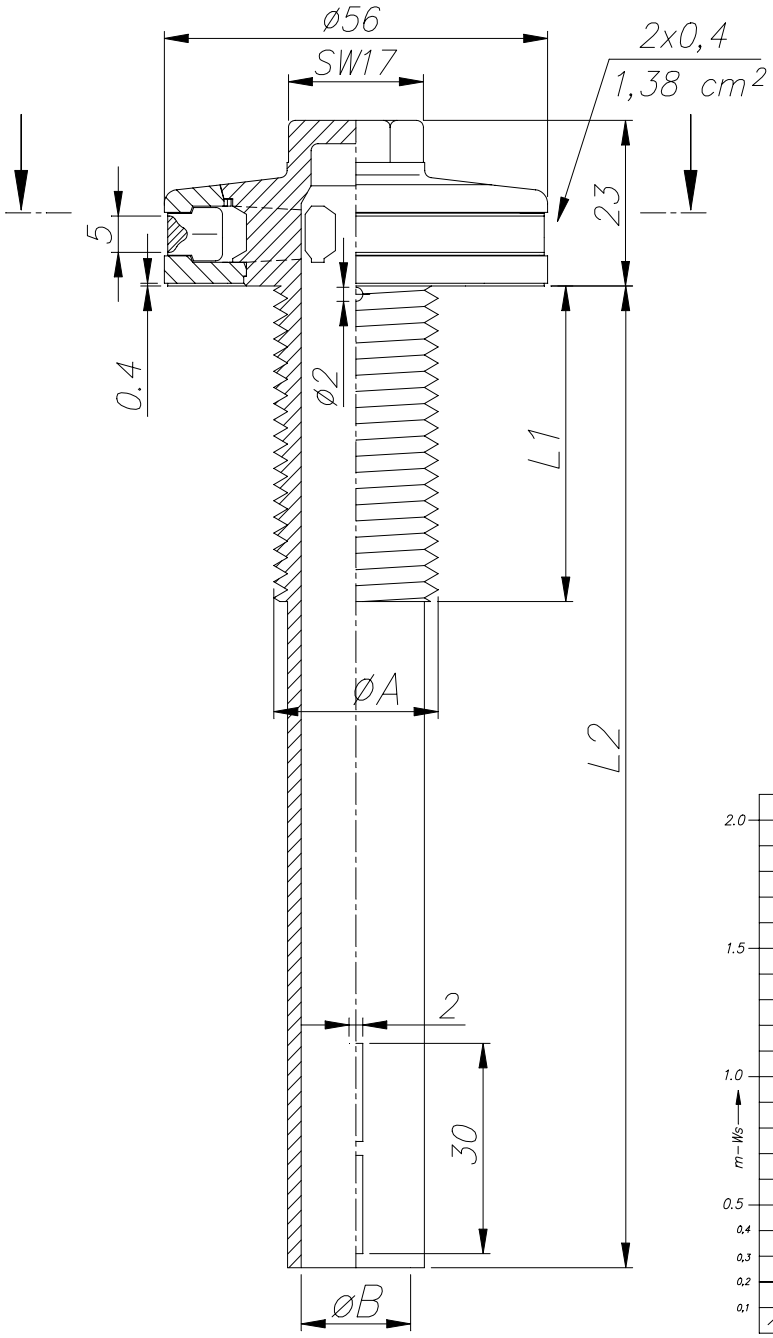

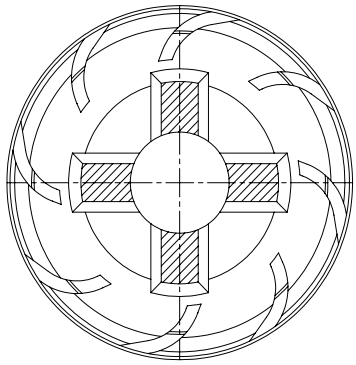

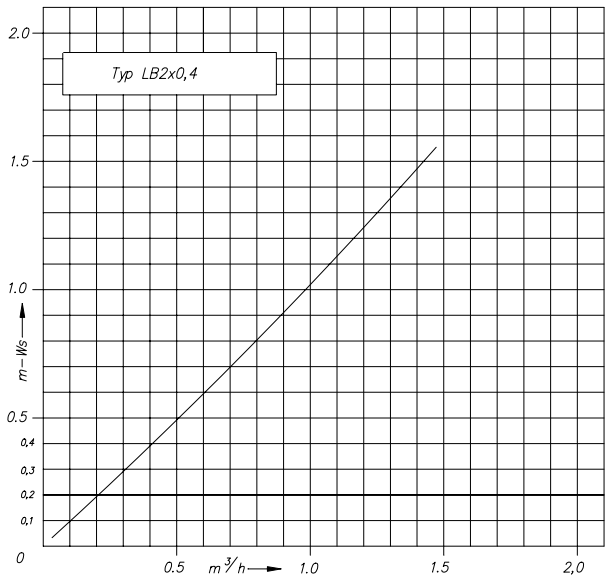

Bestellung Ordering Commande Encargo	Typ Type Type Tipa	Schlitze Slots Fentes Ranuras	Gewinde Thread Filetage Rosca	øA	Gewindelänge Thread length Longueur de filetage Largura de la rosca L1	Schaft Shaft Longueur de tige Tija L2	øB
✉	**LB2**	2 x 0,4 = 1,38 cm²	1 1/4"WW	32	20, 30, 45, +5 +5 ...	80, 110, 140, 200	16 = 2,0 cm²
			1"WW	25,4	20, 45, +5 +5 ...	80, 110, 140, 200	16 = 2,0 cm²
			G 3/4"	26,5	20, 30, 45, +5 +5 ...	80, 110, 140, 200	16 = 2,0 cm²
			M24	24	25, 45, +5 +5 ...	80, 110, 140, 200	16 = 2,0 cm²
			M22x1,5	22	45, +5 +5 ...	80, 110, 140, 200	16 = 2,0 cm²

Typ MST

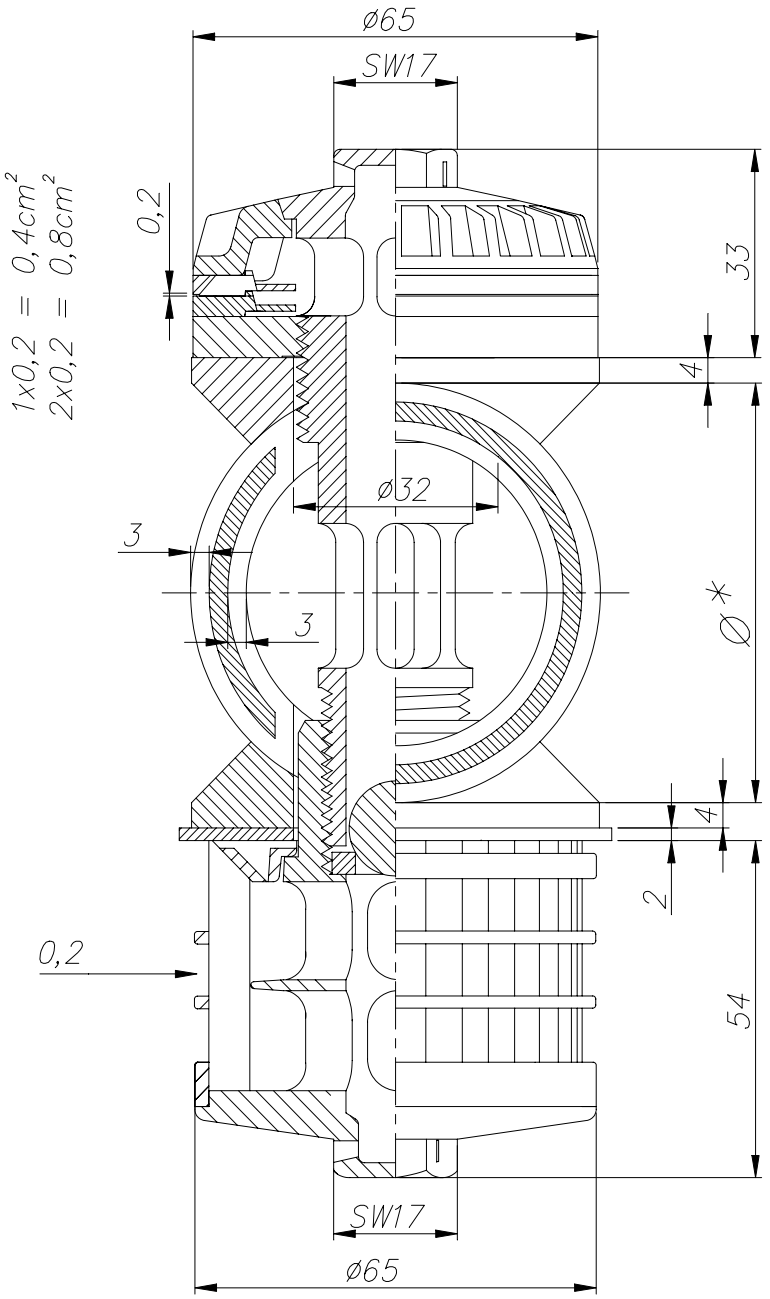

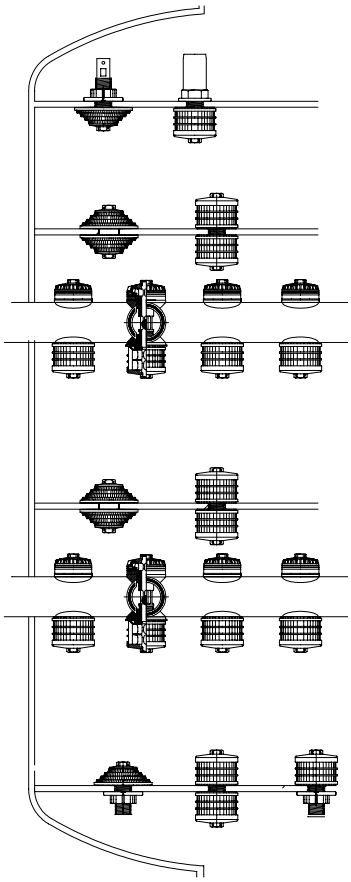

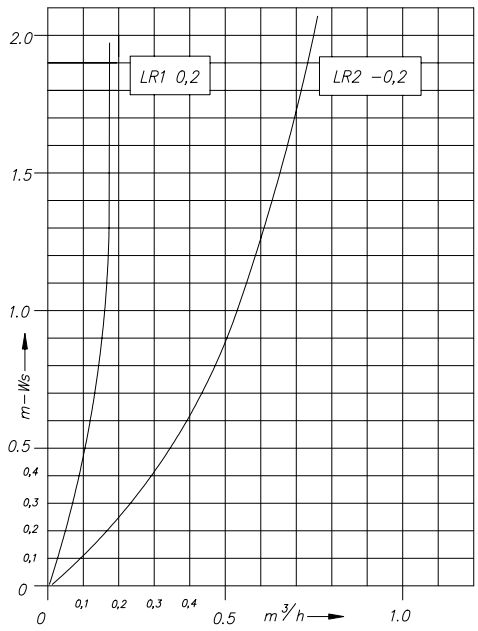

Bestellung Ordering Commande Encargo	Typ Type Type Tipa	Schlitze Slots Fentes Ranuras	Ø*	
✉	**MST**	1x 0,2 = 0,4 cm²	Ø 63	
			Ø 75	
		2x 0,2 = 0,8 cm²	Ø 90	
			Ø 114	

Typ P

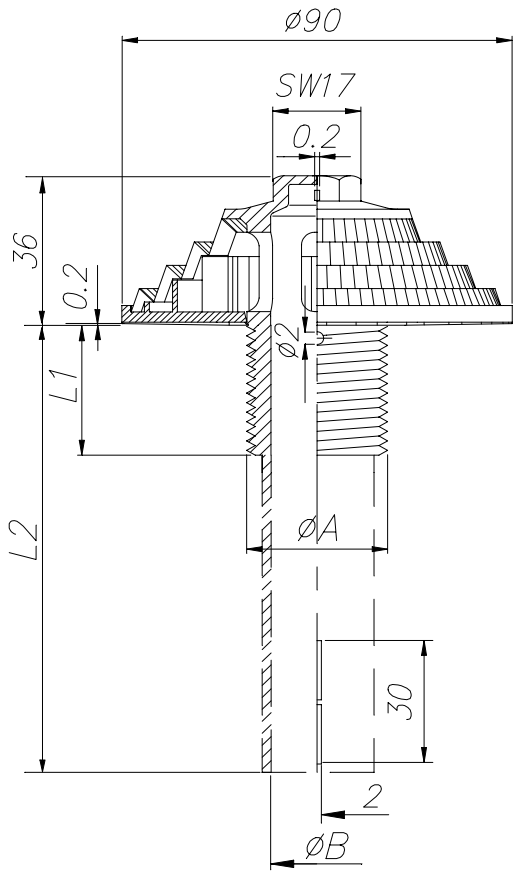

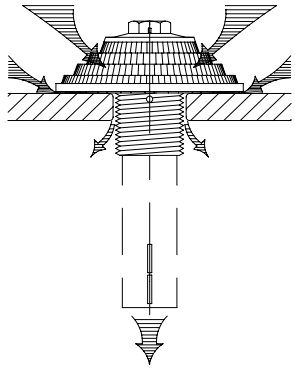

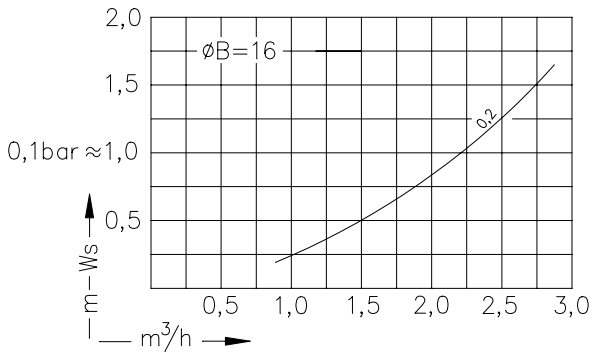

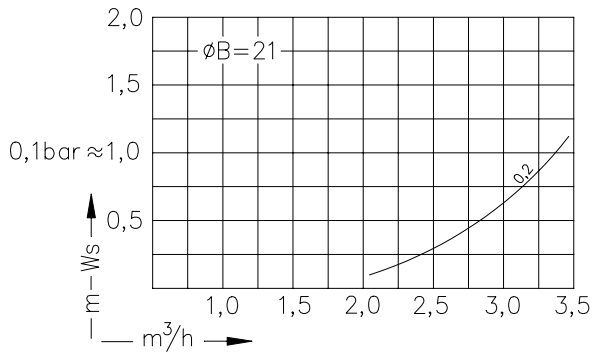

Bestellung Ordering Commande Encargo	Typ Type Type Tipa	Schlitze Slots Fentes Ranuras	Gewinde Thread Filetage Rosca	øA	Gewindelänge Thread length Longueur de filetage Largura de la rosca L1	Schaft Shaft Longueur de tige Tija L2	øB
✉	**P**	0,2 = 3,0 cm²	1 1/4"WW	32	25, 45, +5 +5 ...	80, 110, 140	21 = 3,4 cm²
			1"WW	25,4	20, 45	80, 110, 140	16 = 2,0 cm²
			G 3/4"	26,5	20, 45, +5 +5 ...	80, 110, 140	16 = 2,0 cm²
			M24	24	20, 45, +5 +5 ...	80, 110, 140	16 = 2,0 cm²

Mischbett **Mixbed** **Crépines à filtre pour lit mélangé** **Toberas filtrantes para lechos mixtos**
Filterdüsen **Filter-Nozzles**

Typ M

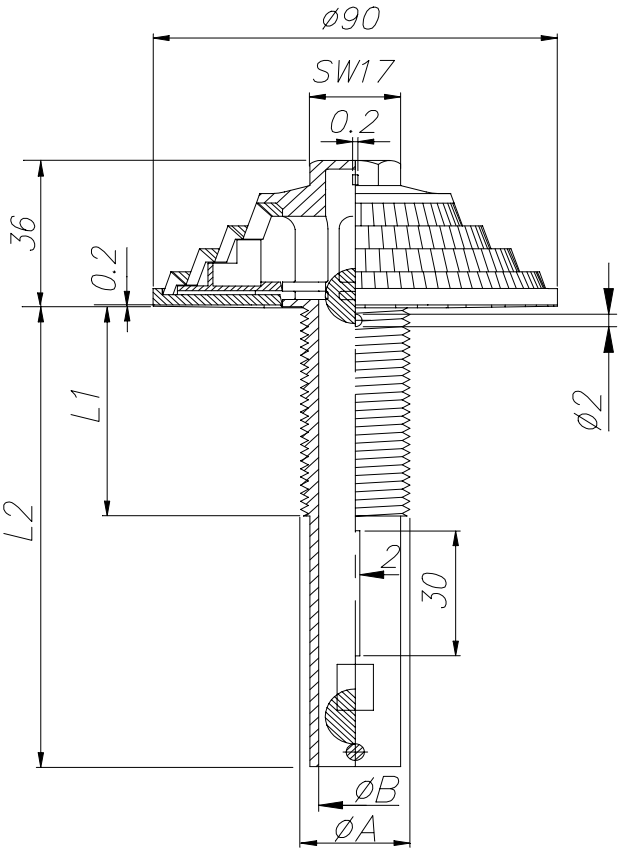

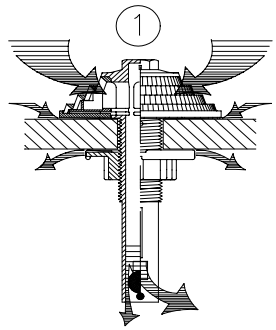

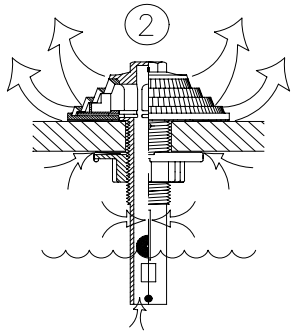

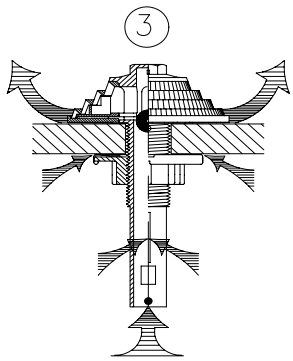

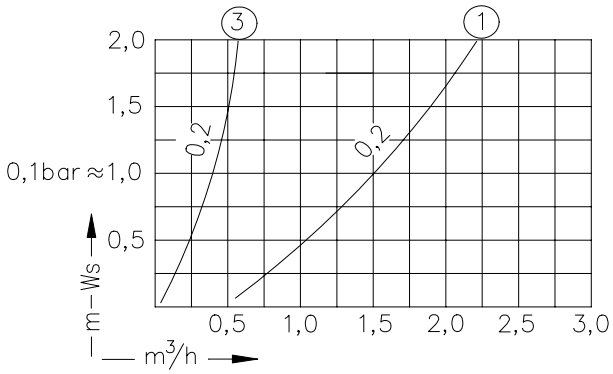

Bestellung Ordering Commande Encargo	Typ Type Type Tipa	Schlitze Slots Fentes Ranuras	Gewinde Thread Filetage Rosca	øA	Gewindelänge Thread length Longueur de filetage Largura de la rosca L1	Schaft Shaft Longueur de tige Tija L2	øB
	M	0,2 = 3,0 cm²	G 3/4“	26,5	50	110	16 = 2,0 cm²
			M24	24	50	110	16 = 2,0 cm²

Typ MDL

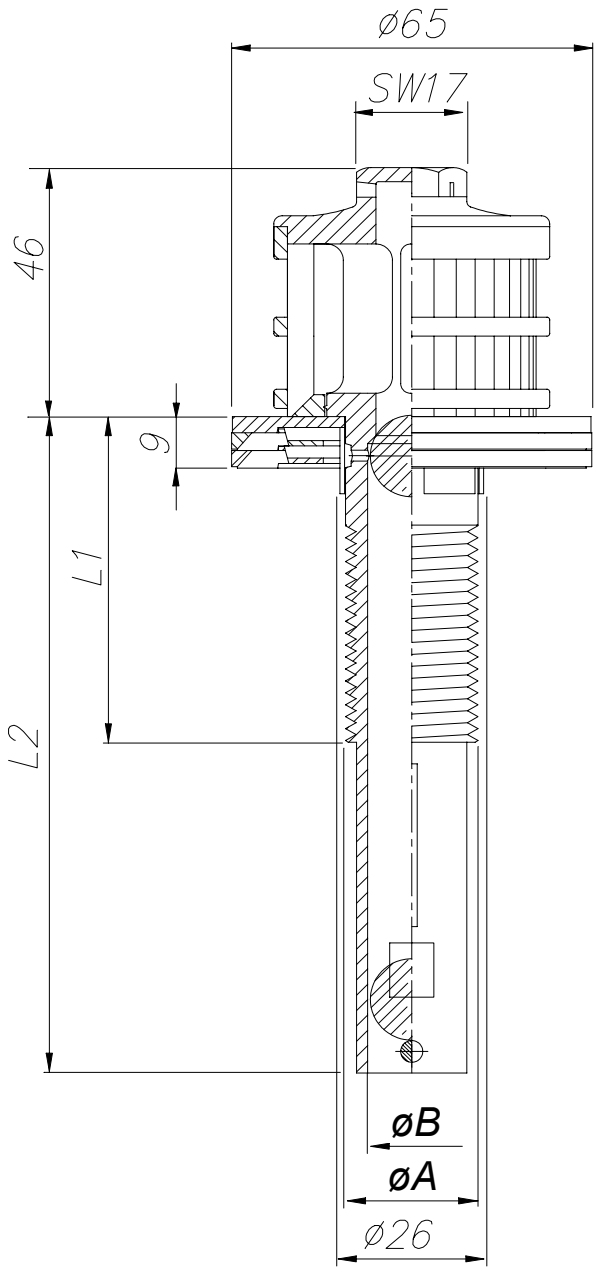

Typ MDL(0,2-2)

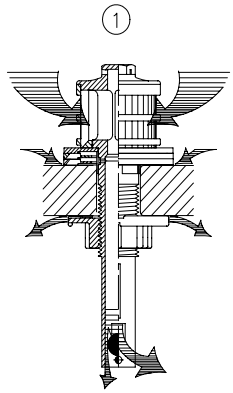

Typ MDL(0,2-1)

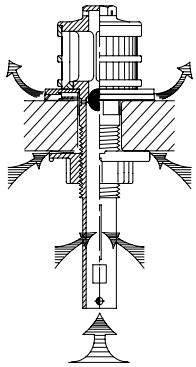

Typ MDL(0,2-2)

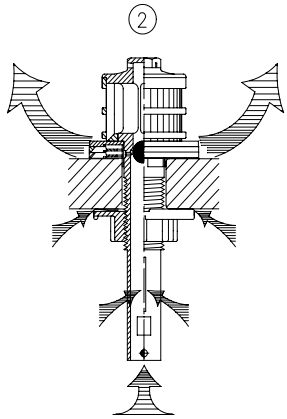

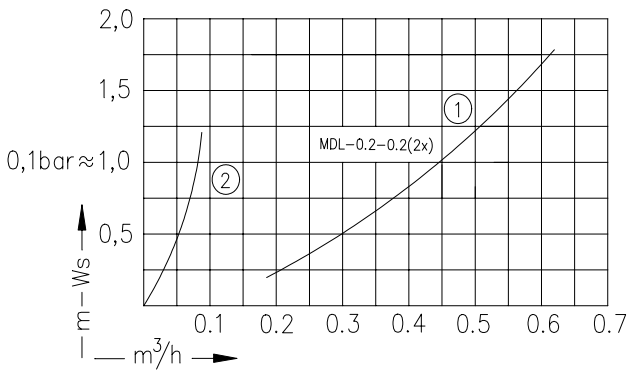

Bestellung Ordering Commande Encargo	Typ Type Type Tipa	Schlitze Slots Fentes Ranuras	Gewinde Thread Filetage Rosca	øA	Gewindelänge Thread length Longueur de filetage Largura de la rosca L1	Schaft Shaft Longueur de tige Tija L2	øB
✉	**MDL**	24 x 0,2 = 0,91 cm² 36 x 0,2 = 1,37 cm²	M24	24	60	120	16 = 2,0 cm²

Typ PKU

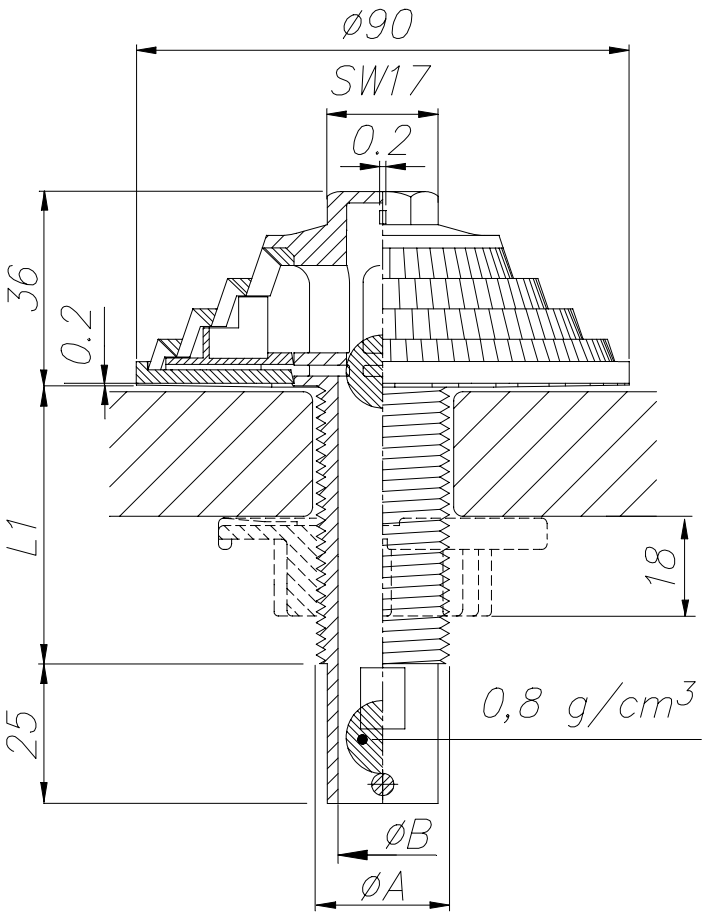

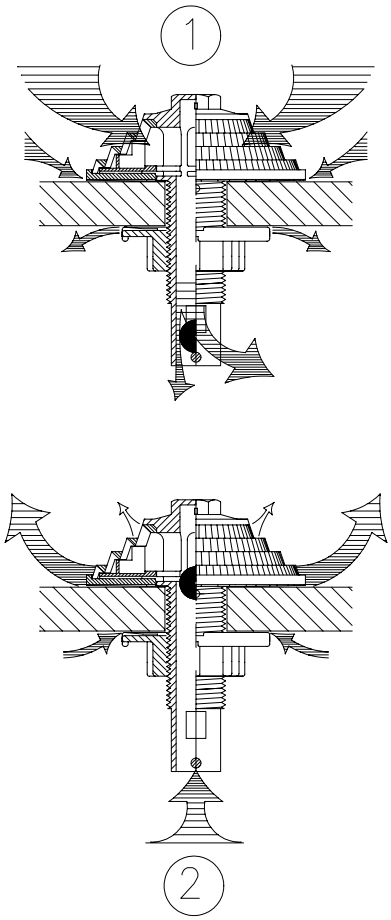

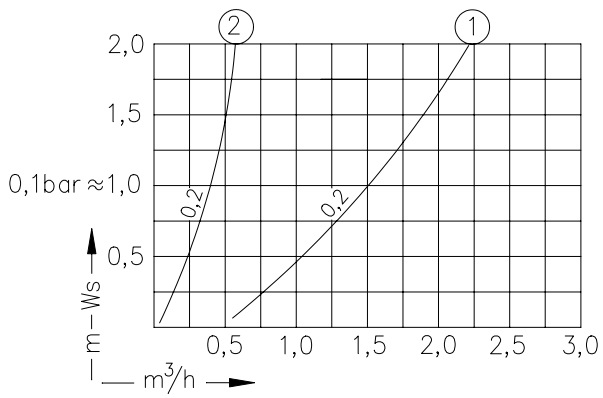

Für untere Böden
zur besseren Verteilung
der Regeneriermittel.

For Bottom distribution
of regenerants.

Sur planchers inférieurs
pour une meilleure répartition
des solutions de régénération.

Para la base inferior
para la distribution de los
agentes regeneracion.

Bestellung Ordering Commande Encargo	Typ Type Type Tipa	Schlitze Slots Fentes Ranuras	Gewinde Thread Filetage Rosca	øA	L1 = mm	øB
✉	**PKU**	0,2 = 3,0 cm²	M24	24	45, 50, +5 +5...	16 = 2,0 cm²

Typ PKO

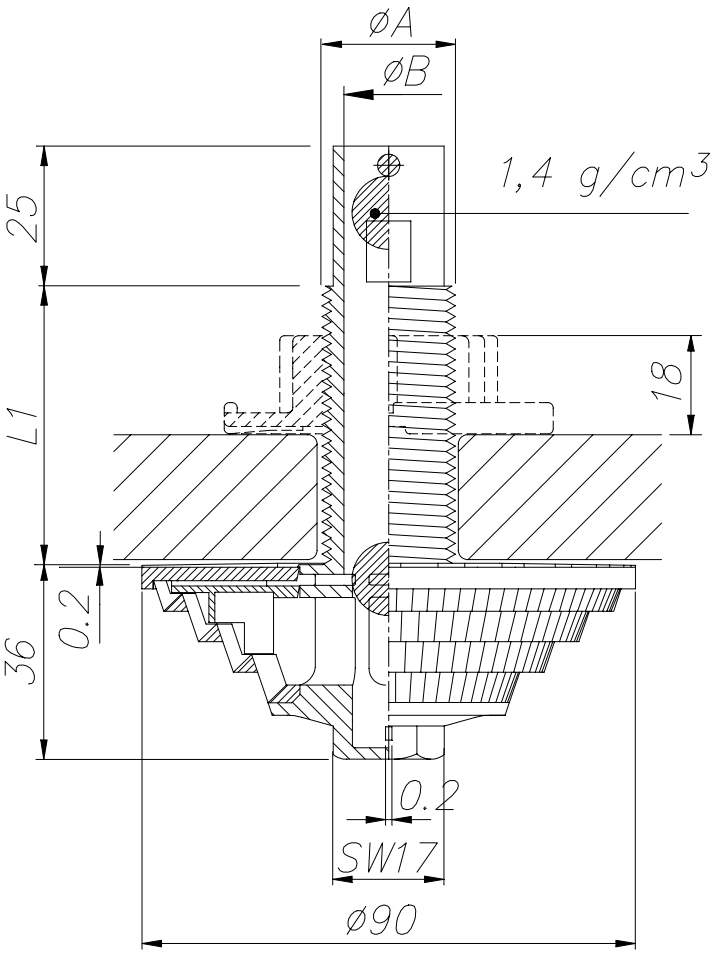

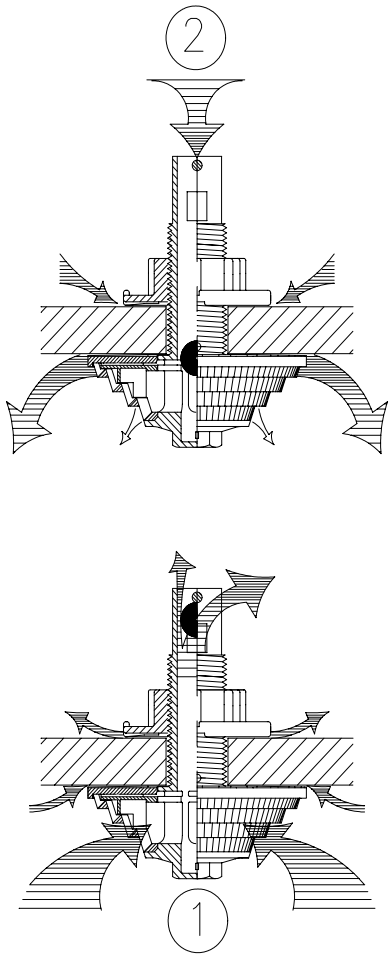

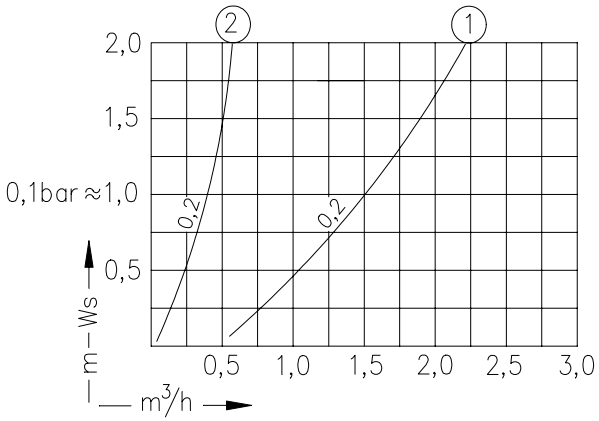

Für obere Böden
zur besseren Verteilung
der Regeneriermittel.

For Top distribution
of regenerants.

Sur planchers supérieurs
pour une meilleure répartition
des solutions de régénération.

Para la distribution de
reactivos en fondos planos
superiores e inferiores.

Bestellung Ordering Commande Encargo	Typ Type Type Tipa	Schlitze Slots Fentes Ranuras	Gewinde Thread Filetage Rosca	øA	L1 = mm	øB
✉	**PKO**	0,2 = 3,0 cm²	M24	24	45, 50, +5 +5...	16 = 2,0 cm²

Gegenstromventil aus PP
zur besseren Verteilung der Regeneriermittel

Counter Flow Valve made of PP
for the uniform distribution of the regenerants

Soupape à contre courant en PP
pour une meilleure répartition des solutions de régénération

Valvula de contra courant en PP
para la distribucion uniforme de los reactivos de regeneracion

Typ GVU

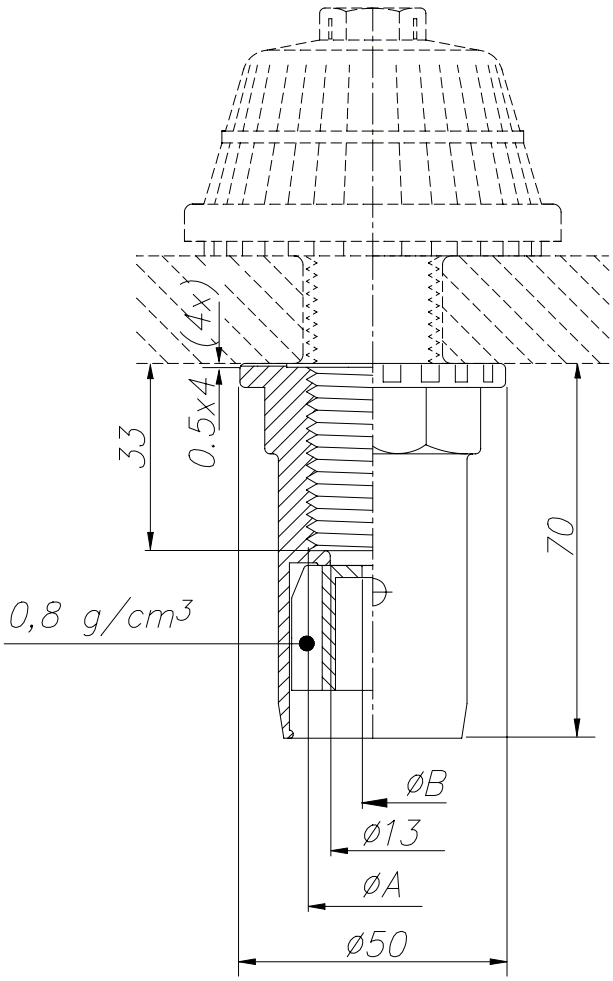

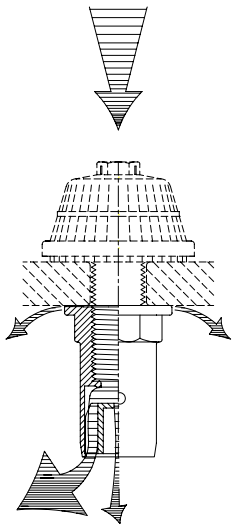

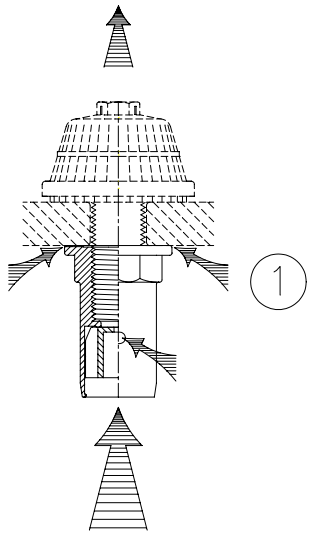

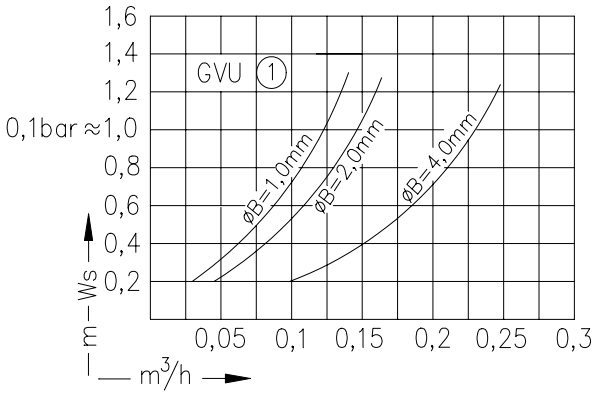

Für untere Böden
zur besseren Verteilung
der Regeneriermittel.

For Bottom distribution
of regenerants.

Sur planchers inférieurs pour une
meilleure répartition des solutions
de régénération.

Des agents de regeneracion
para la base inferior
de la tobera.

Bestellung Ordering Commande Encargo	Typ Type Type Tipa	Gewinde Thread Filetage Rosca	øA	øB
	GVU	1 1/4“ WW	32	ø 1,0 - ø 7,0 mm
		G 3/4“	26,5	ø 1,0 - ø 7,0 mm
		M24	24	ø 1,0 - ø 7,0 mm
		M20	20	ø 1,0 - ø 7,0 mm

Gegenstromventil aus PP
zur besseren Verteilung der Regeneriermittel

Counter Flow Valve made of PP
for the uniform distribution of the regenerants

Soupape à contre courant en PP
pour une meilleure répartition des solutions de régénération

Valvula de contra courant en PP
para la distribucion uniforme de los reactivos de regeneracion

Typ GVO

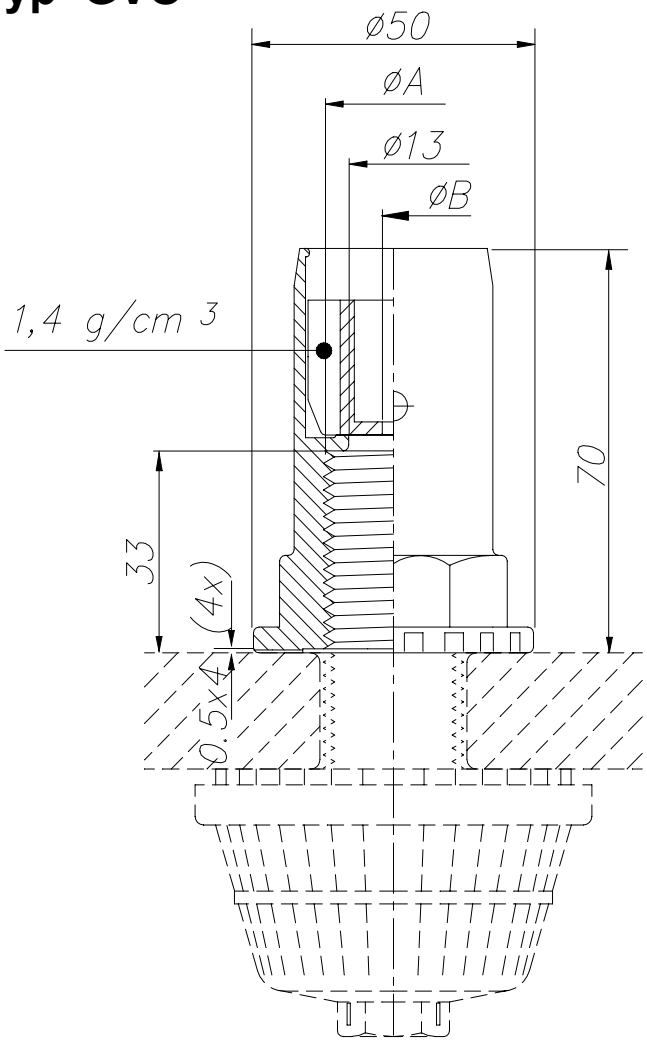

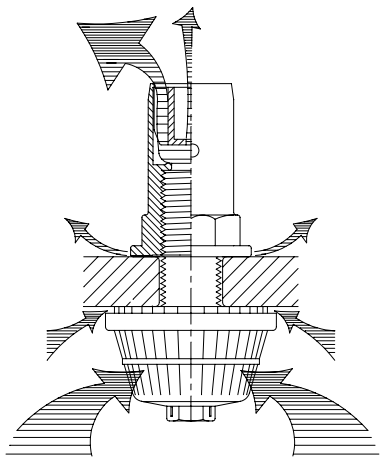

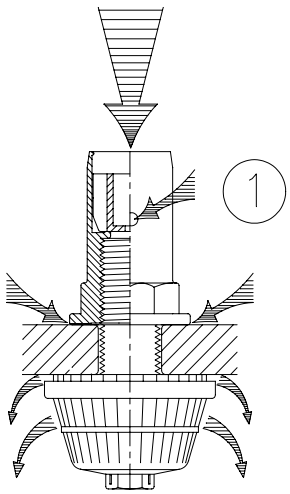

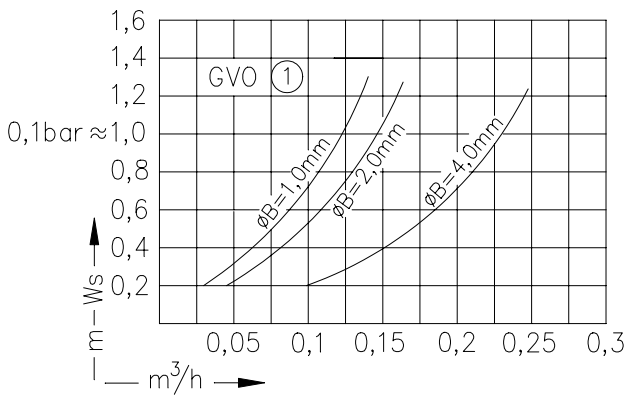

Für obere Böden
zur besseren Verteilung
der Regeneriermittel.

For Top distribution
of regenerants.

Pour planchers supérieurs,
pour une meilleure répartition
des solutions de régénération (lit mobile)

Des agents de regeneracion
para la base superior
de la tobera.
(sistema de contracorriente)

Bestellung Ordering Commande Encargo	Typ Type Type Tipa	Gewinde Thread Filetage Rosca	øA	øB
	GVO	1 1/4"WW	32	ø 1,0 - ø 7,0 mm
		G 3/4"	26,5	ø 1,0 - ø 7,0 mm
		M24	24	ø 1,0 - ø 7,0 mm
		M20	20	ø 1,0 - ø 7,0 mm

Filterdüsensatz für Zwischenböden	Filter-Nozzles-Set for intermediate Bottoms	Crépines à filtre Assortiment pour planchers intermédiaires	Conjunto de toberas para placas intermedias

Typ P-0,2 / C2-0,2-24

Bestellbeispiel
Example for Ordering
Exemple de commande
Ejemplo de encargo

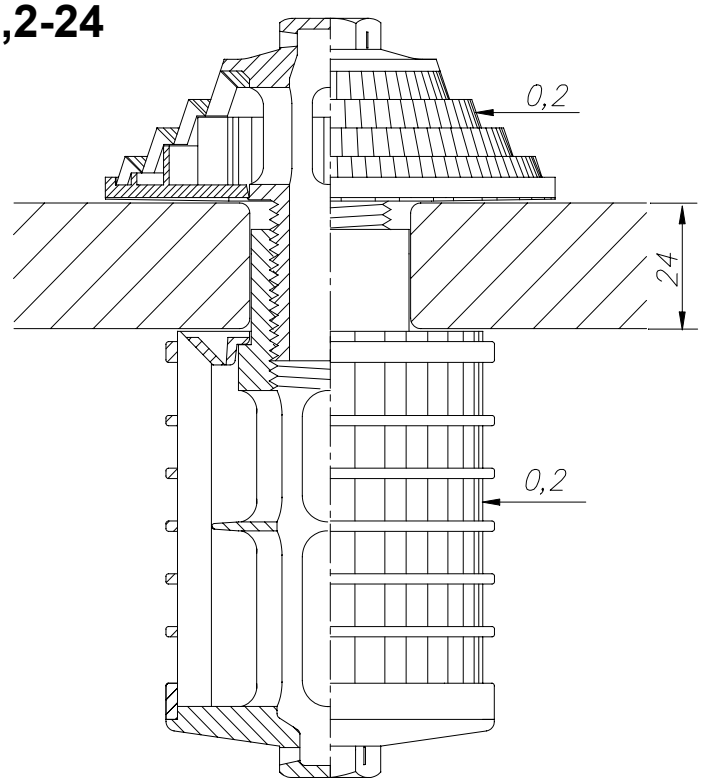

Typ C1-0,3 / C1-0,2-35-F

Bestellbeispiel
Example for Ordering
Exemple de commande
Ejemplo de encargo

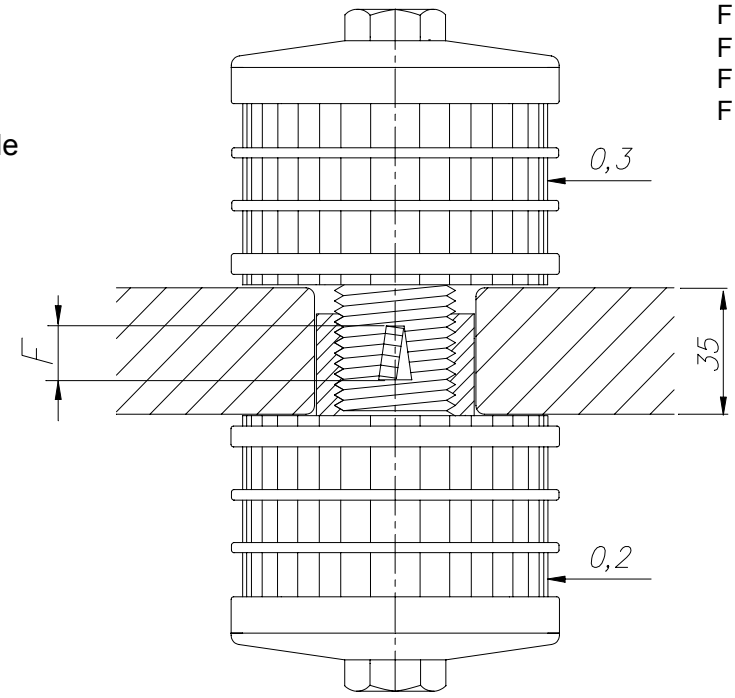

F = Lösungssicherung
F = special devise (Flipper)
F = Dispositif auto bloquant
F = Cierrede Seguridad

Filterdüsensatz für Zwischenböden | Filter-Nozzles-Set for intermediate Bottoms | Crépines à filtre Assortiment pour planchers intermédiaires | Conjunto de toberas para placas intermedias

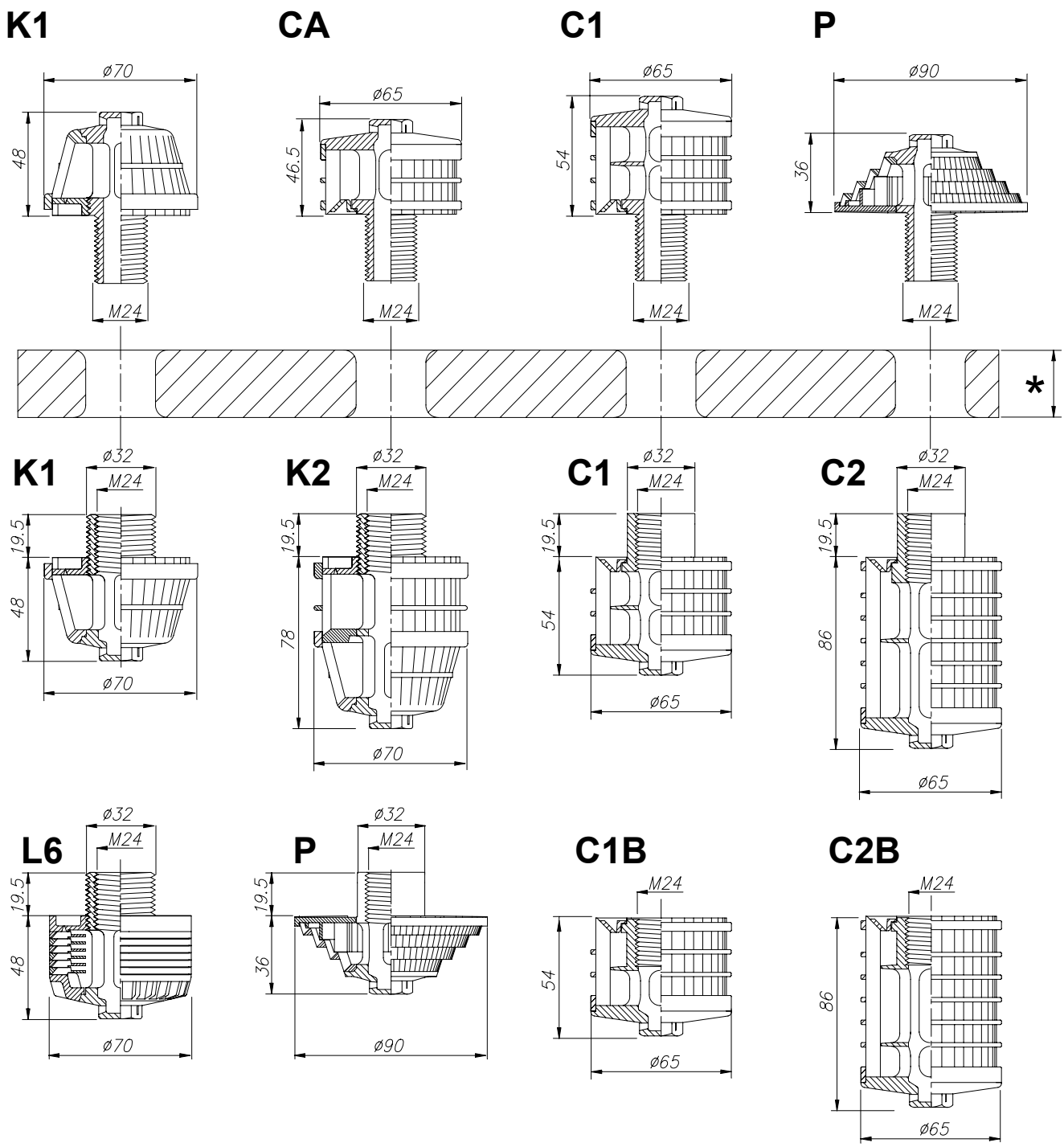

Bestellung Ordering Commande Encargo	Typ obere Düse Type upper nozzle Type crépines supérieures Tipo toberas Superior	Schlitze Slots Fentes Ranuras
	K1	0,2 0,35 0,5
	C1	0,2 0,3 0,5
	P	0,2
	CA	0,4

Typ untere Düse Type lower nozzle Type crépines inférieures Tipo tobera Inferior	Schlitze Slots Fentes Ranuras
K1	0,2 0,35 0,5 - 2,0
K2	0,2 0,35
C1	0,2 0,3 0,5 - 2,0
C1B	0,2 0,3 0,5 - 2,0
C2	0,2 0,3
C2B	0,2 0,3
L	0,2 0,3 0,5
P	0,2

Bodenstärke
Plate thickness
Epaisseur du plancher
Espesor placa

* = mm

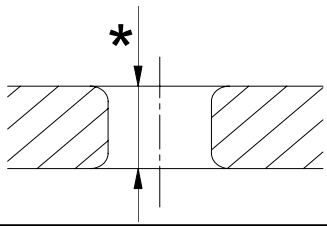

Filterdüsen für Drainagesystem	Filter-Nozzles for Drainage system	Système de drainage	Sistemas de drenaje

Montagebeispiel
Installation procedure
Exemple de montage
Ejemplo de montaje

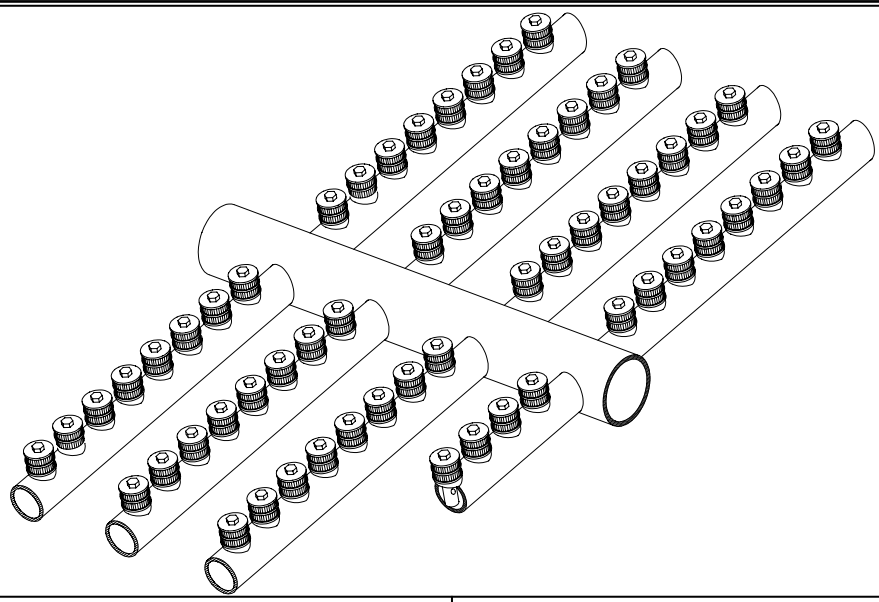

Typ ATSP

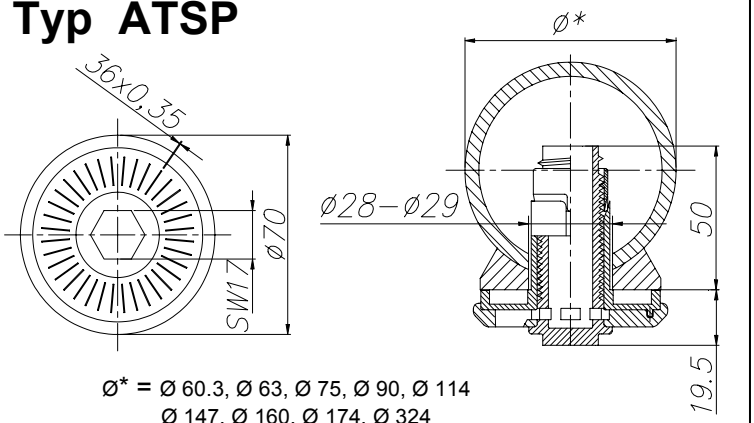

ø* = Ø 60.3, Ø 63, Ø 75, Ø 90, Ø 114
Ø 147, Ø 160, Ø 174, Ø 324

ATSP- 0,35 - ø * mm

Typ S1DR

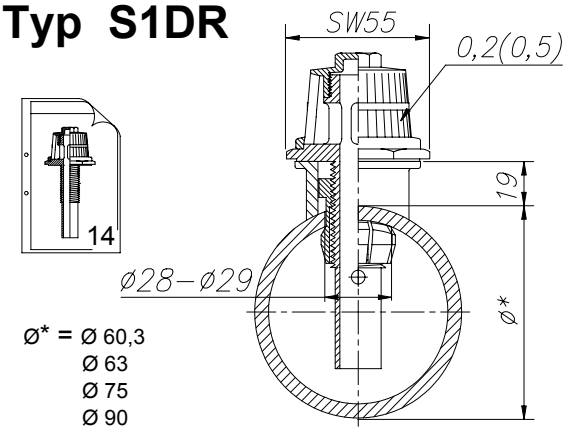

ø* = Ø 60,3
Ø 63
Ø 75
Ø 90

S1DR- (0,2-0,5) - ø * mm

Typ ADSP

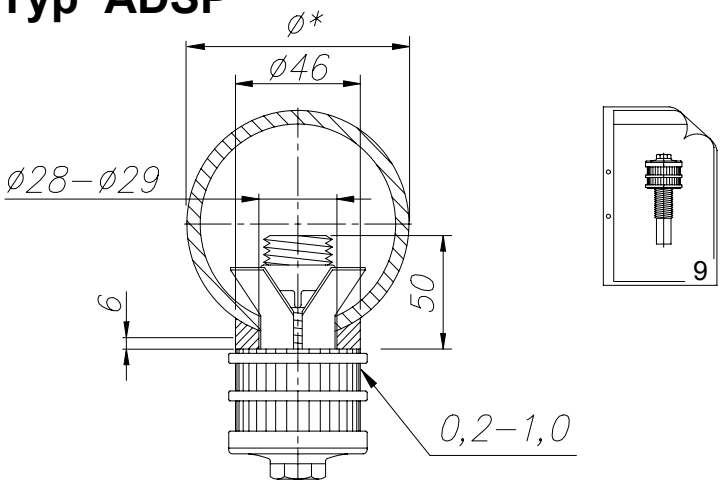

< 60°C = Ø* angeben / specify
> 60°C = Ø* 48, Ø 63, Ø 75, Ø 90, Ø 120, Ø 170

ADSP- (0,2-1,0) - ø * mm

Typ AKSP

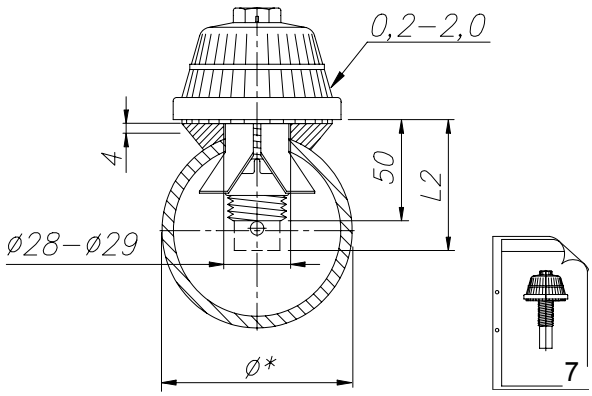

ø* = Ø 60.3, Ø 63, Ø 75, Ø 90, Ø 114
Ø 147, Ø 160, Ø 174, Ø 324

AKSP- (0,2-2,0)- ø *mm-L2 mm

Filterdüsen für Drainagesystem	Filter-Nozzles for Drainage system	Système de drainage	Sistemas de drenaje

Typ DDR

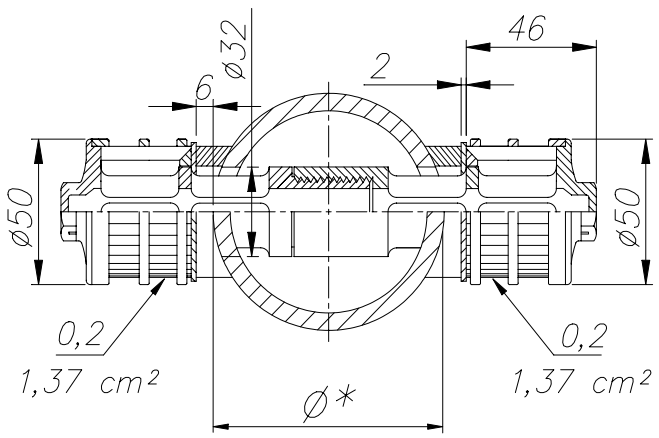

DDR-0,2/0,2- ø *mm

Typ SLR

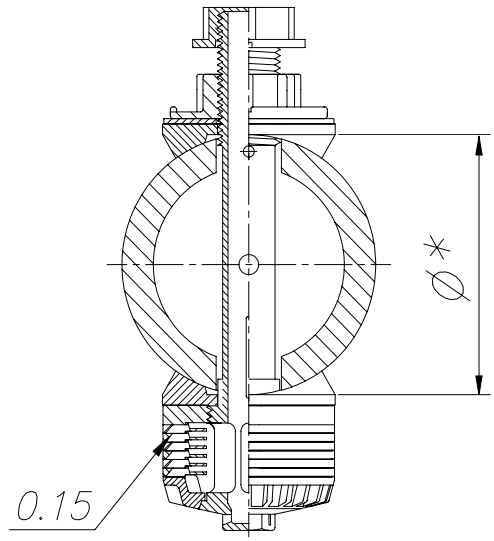

SLR-0,15- ø *mm

Typ SCR

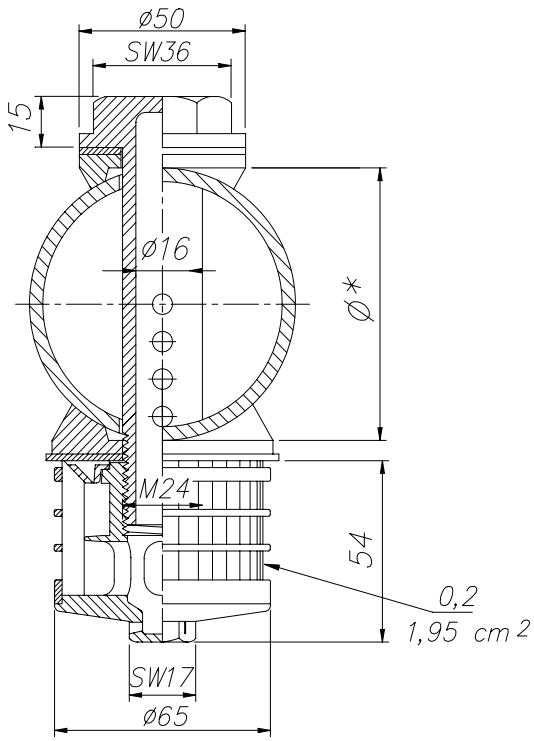

SCR-0,2- ø *mm

Typ DD

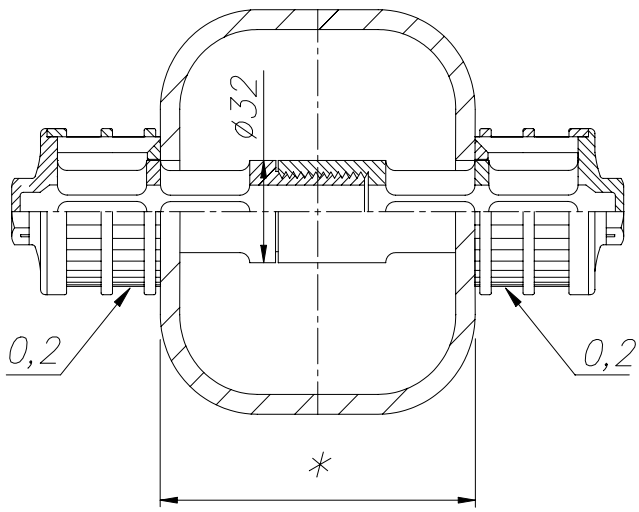

DD-0,2/0,2- *mm

Filterdüsen Filter-Nozzles Crépines à filtre Toberas filtrantes

Typ G

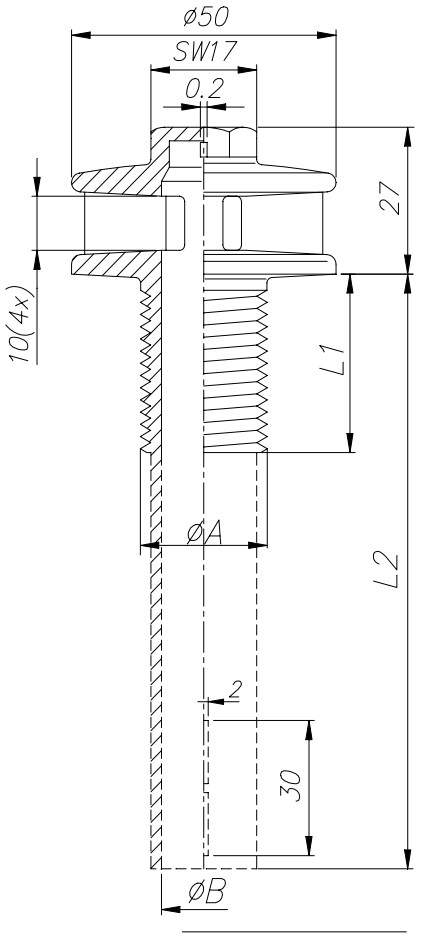

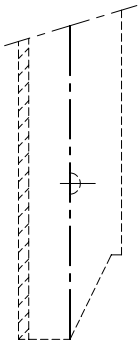

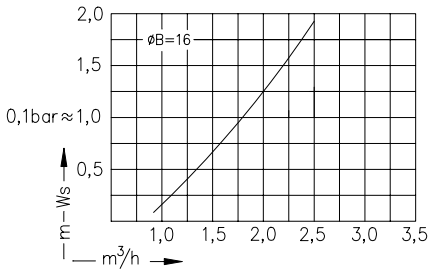

Typ RSP

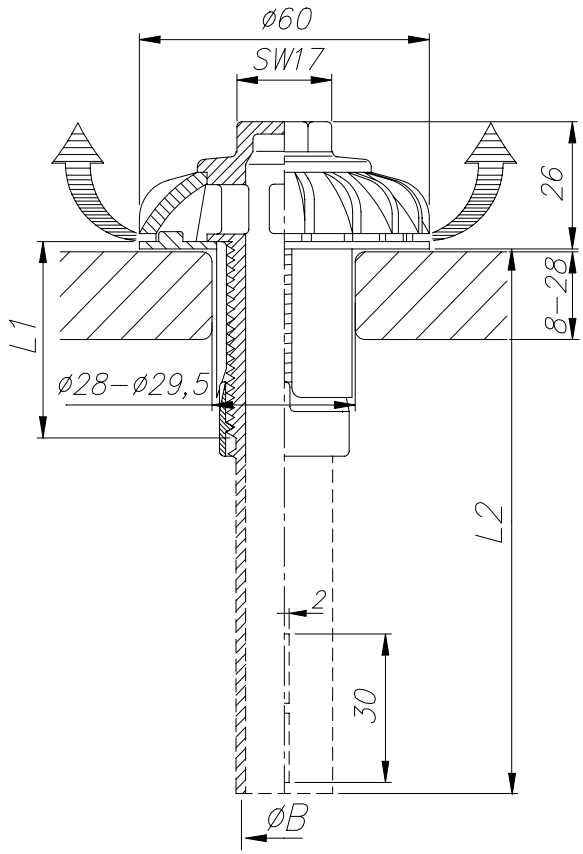

Bestellung Ordering Commande Encargo	Typ Type Type Tipa	Schlitze Slots Fentes Ranuras	Gewinde Thread Filetage Rosca	øA	Gewindelänge Thread length Longueur de filetage Largura de la rosca L1	Schaft Shaft Longueur de tige Tija L2	øB
	G	5 = 2,0 cm²	1 ¼"WW	32	20, 30, 45, +5 +5 ...	80, 110, 140, 200, 250, ... 417...	21 = 3,4 cm²
			G 3/4"	26,5	20, 30, 45, +5 +5 ...	80, 110, 140, 200, 250, ... 417...	16 = 2,0 cm²
			M24	24	25, 45, +5 +5...	80, 110, 140, 200, 250, ... 417...	16 = 2,0 cm²
	RSP 8-28	1,6 = 2,67 cm² 5,6 = 9,35 cm²					
					50	80, 110, 140, 200	16 = 2,0 cm²

Sonderdüsen Special Types Autres types Tipos especiales

Typ KE

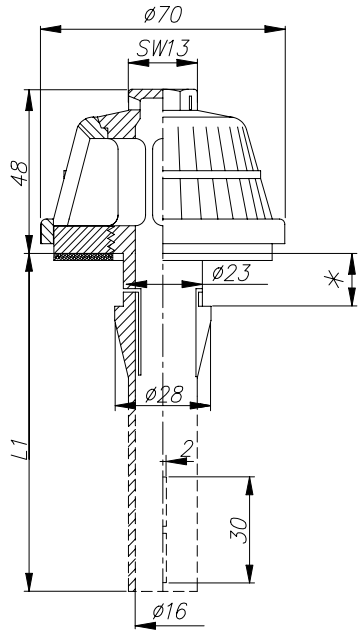

Bestellung Ordering Commande Encargo	Typ Type Type Tipa	Schlitze Slots Fentes Ranuras	Bodenstärke plate thickness Epaisseur du plancher Espesor placa *	Schaft Shaft Longueur de tige Tija L1
✉	**KE**	40 x 0,2 36 x 0,35 36 x 0,5 20 x 0,8 36 x 1,0 20 x 1,5 20 x 2,0	> 10 mm	80, 110, 140, 200

Typ S3E

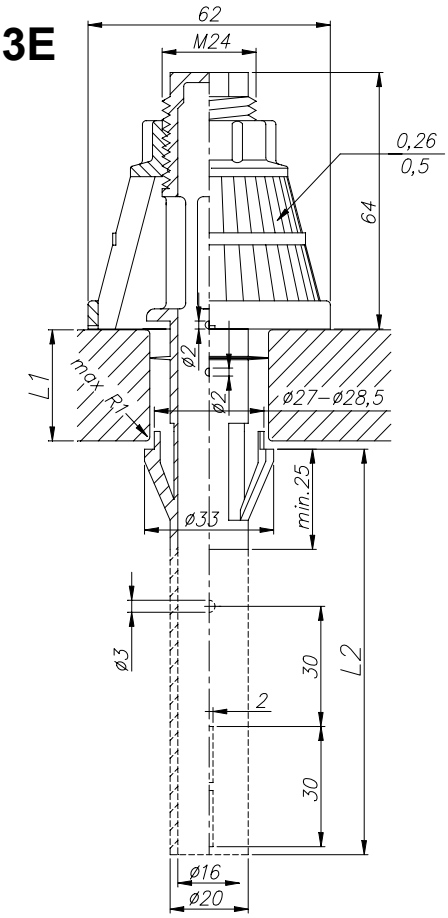

Typ VP

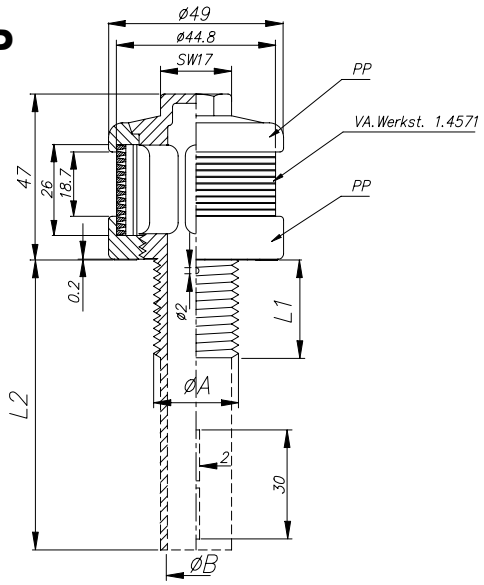

Bestellung Ordering Commande Encargo	Typ Type Type Tipa	Schlitze Slots Fentes Ranuras	Gewinde Thread Filetage Rosca	øA	Gewindelänge Thread length Longueur de filetage Largura de la rosca L1	Schaft Shaft Longueur de tige Tija L2	øB
✉	**VP**	0,2 = 2,5 cm² 0,3 = 3,8 cm²	1 1/4“ WW	32	25, 45, +5 +5 ...	80, 110, ... 417	21 = 3,4 cm²
			M24	24	25, 45, +5 +5 ...	80, 110, ... 417	16 = 2,0 cm²

Bestellung Ordering Commande Encargo	Typ Type Type Tipa	Schlitze Slots Fentes Ranuras	Bodenstärke Plate thickness Epaisseur du plancher Espesor placa L1	Schaft Shaft Longueur de tige Tija L2	øB
✉	**S3E**	40 x 0,26 = 3,04 cm² 40 x 0,5 = 5,84 cm²	10 - 14 14 - 18 18 - 22 22 - 26 26 - 30 30 - 34 34 - 38 38 - 42	**100 ...**	16 = 2,0 cm²

Muttern und Scheiben — Nuts and Washers — Ecrous et joints — Tuerca y Arandela

Typ MU60

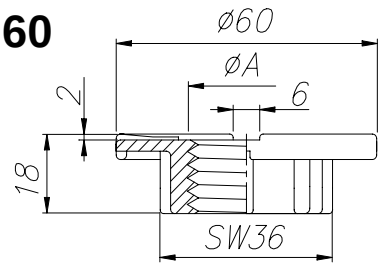

Bestellung Ordering Commande Encargo	Typ Type Type Tipa	Gewinde Thread Filetage Rosca	øA
✉	**MU60**	1 1/4“ WW	32
		1“WW	25,4
		G 3/4“	26,5
		M24	24
		M22x1,5	22
		M20	20

Typ MU43

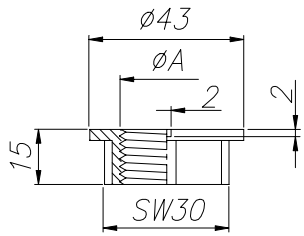

Bestellung Ordering Commande Encargo	Typ Type Type Tipa	Gewinde Thread Filetage Rosca	øA
✉	**MU43**	1“WW	25,4
		M24	24
		M22x1,5	22
		M20	20

Typ MUZ

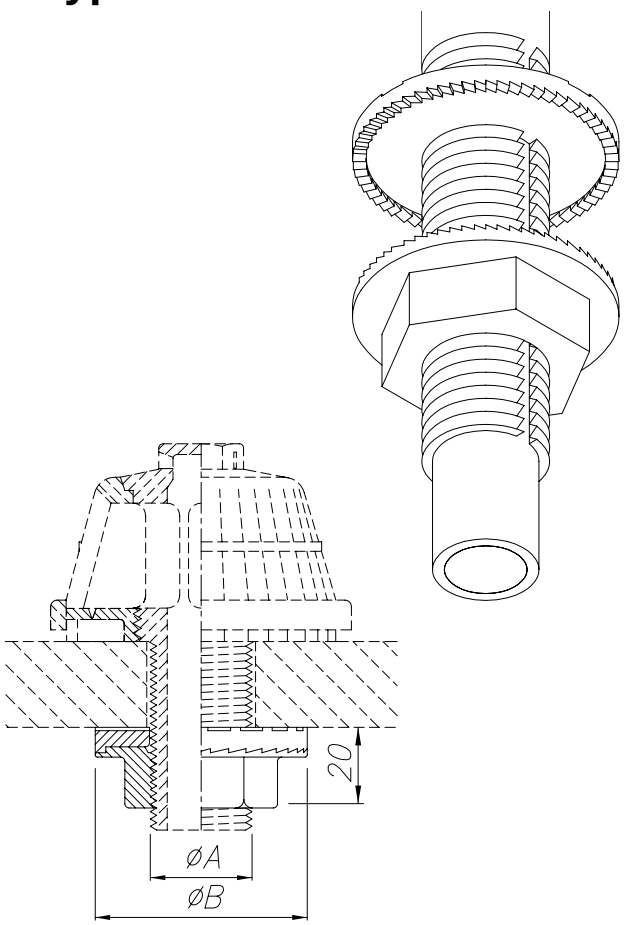

Bestellung Ordering Commande Encargo	Typ Type Type Tipa	Gewinde Thread Filetage Rosca	øA	øB
✉	**MUZ**	G 3/4“	26,5	ø50 , **ø60**
		M24	24	

Typ DP

Typ DG

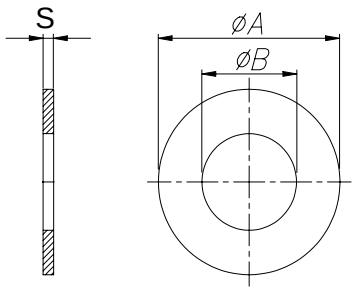

Bestellung Ordering Commande Encargo	Typ Type Type Tipa	øA	øB	S	Material Material Materiau Material
✉	**DP**	50	32; 30; 27; 25; 21	2	PP
			32; 25	5	
			32; 30; 25	7	
		70	32; 30; 27; 25; 21	2	
			32; 30; 28	7	
	DG	50 70	32; 27; 25; 21	2	Gummi / Rubber / Caoutchouc / de goma EPDM (KTW)

Typ SR50

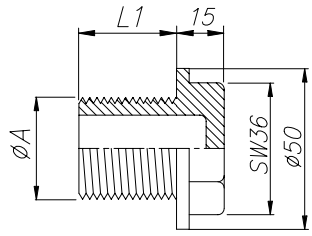

Bestellung Ordering Commande Encargo	Typ Type Type Tipa	Gewinde Thread Filetage Rosca	øA	Gewindelänge Thread length Longueur de filetage Largura de la rosca L1
✉	**SR50**	1 1/4“ WW	32	**... mm**
		G 1“	33,25	
		G 3/4“	26,5	
		M24	24	

Dübel und Blindstopfen | Expanding ring (dowel) | Douilles expansives | Anillas de expansion

Typ DB65

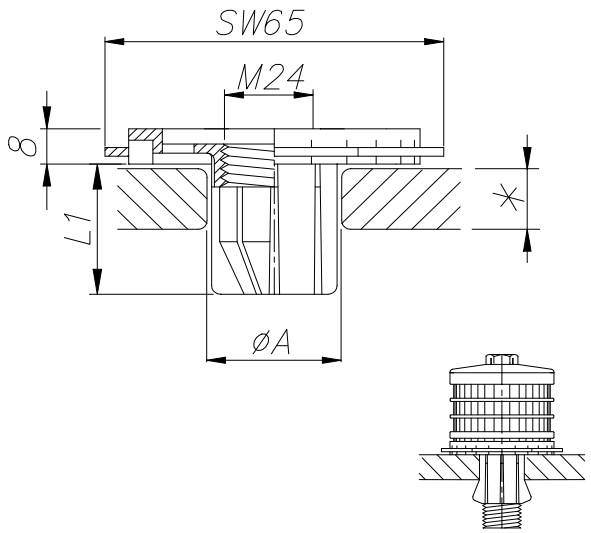

Bestellung Ordering Commande Encargo	Typ Type Type Tipa	øA			Bodenstärke plate thickness Epaisseur du plancher Espesor placa *	L1
✉	**DB65**	ø28	ø32	ø38	8 - 12 - elfenbein / ivory	30
					12 - 17 - grau / grey	30
					17 - 22 - schwarz / black	30
					22 - 27 - blau / blue	36

Typ DB50

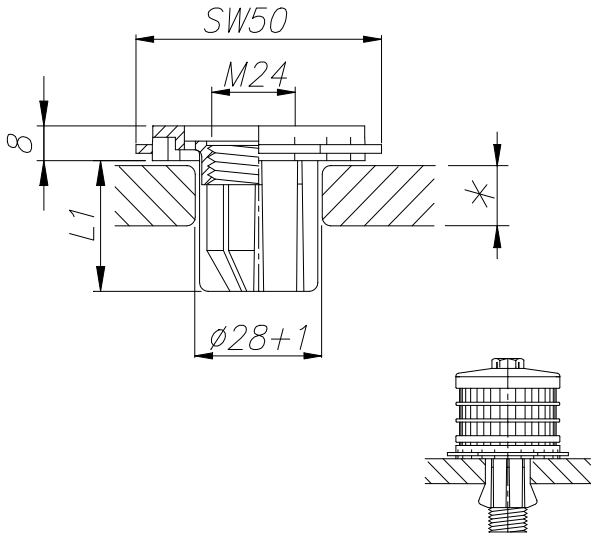

Bestellung Ordering Commande Encargo	Typ Type Type Tipa	Bodenstärke plate thickness Epaisseur du plancher Espesor placa *	L1
✉	**DB50**	8 - 12 - elfenbein / ivory	30
		12 - 17 - grau / grey	30
		17 - 22 - schwarz / black	30

Typ KSPB

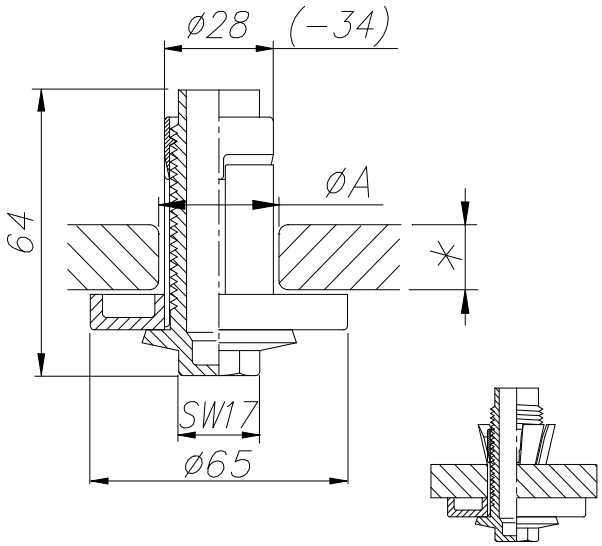

Bestellung Ordering Commande Encargo	Typ Type Type Tipa	Bodenstärke plate thickness Epaisseur du plancher Espesor placa *	øA
✉	**KSPB**	8 - 28	28-29,5; 29,5-31,5; 31,5-33;
		25 - 45	33-34,5; 34,5-36;
		8 - 28	25-26,5 ; 26,5-28

Typ DSD

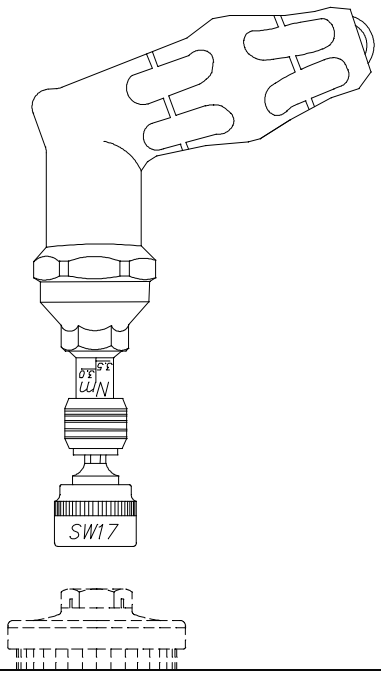

Bestellung Ordering Commande Encargo	Typ Type Type Tipa	Drehmoment - Schraubendreher Torque screwdriver Tournevis à declenchement Atornillador con limitador de par
✉	**DSD**	

Montagebeispiel I	Installation procedure	Exemple de montage sur plancher béton	Ejemplo de montaje

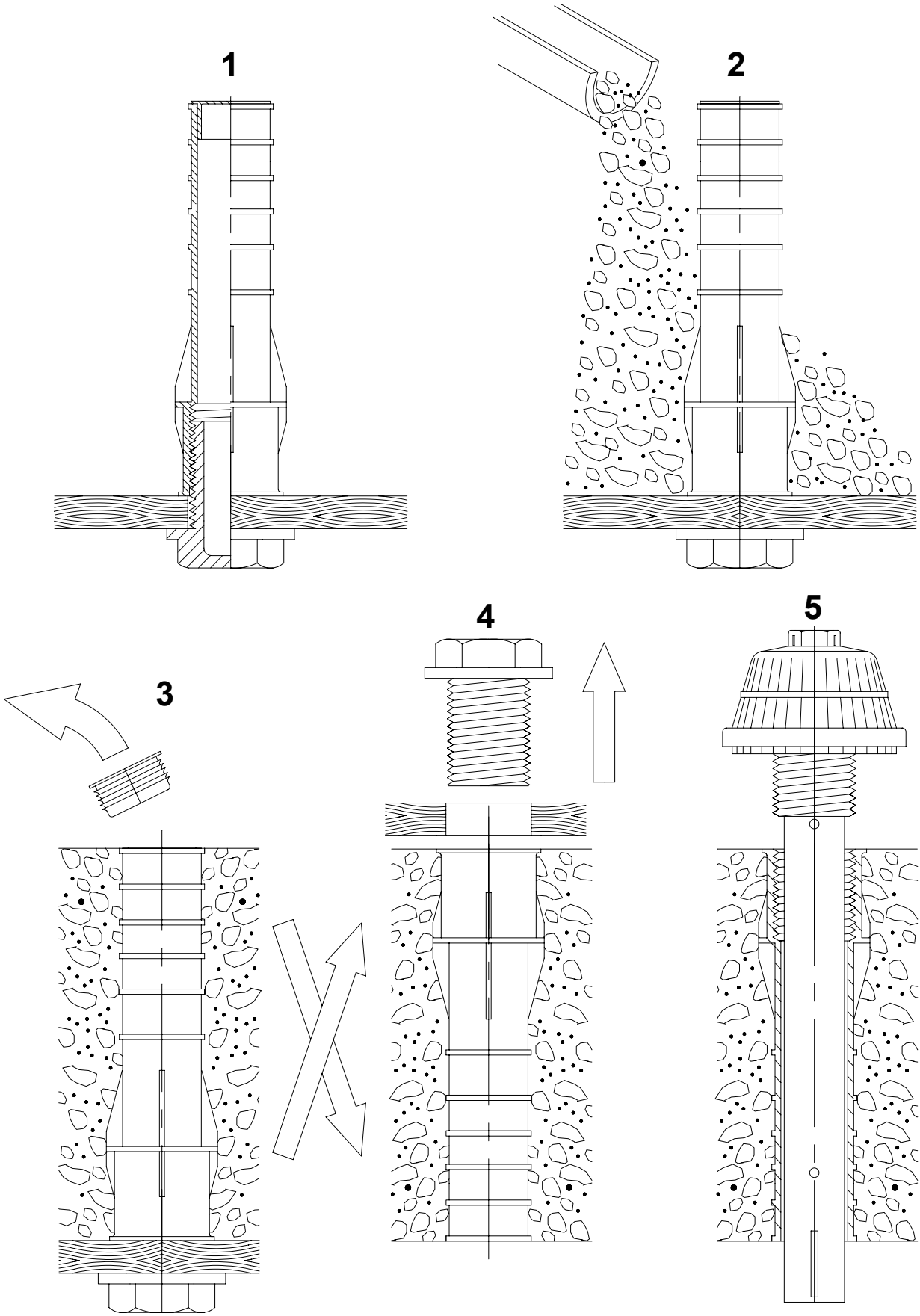

Buchsen für Beton-Filterböden	Sleeves for concrete - floors	Douilles et accessoires pour planchers béton	Casquillos para fondos de filtros de hormigon

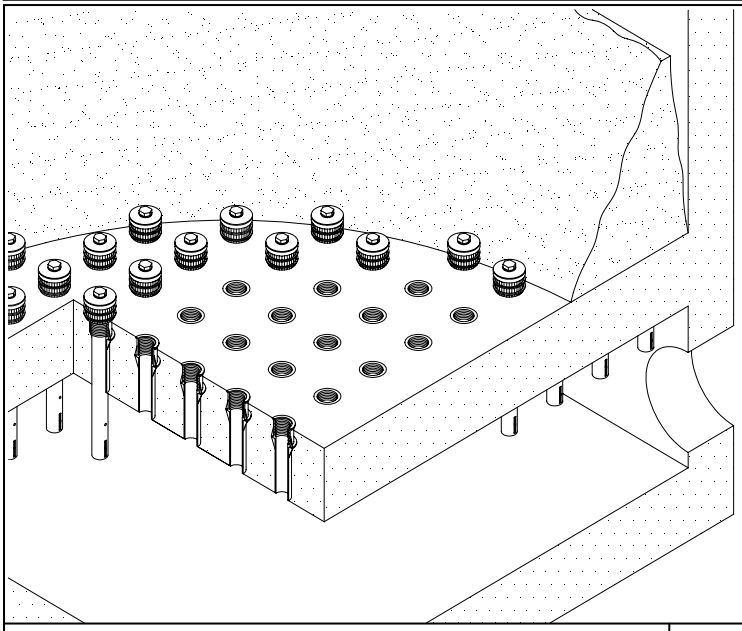

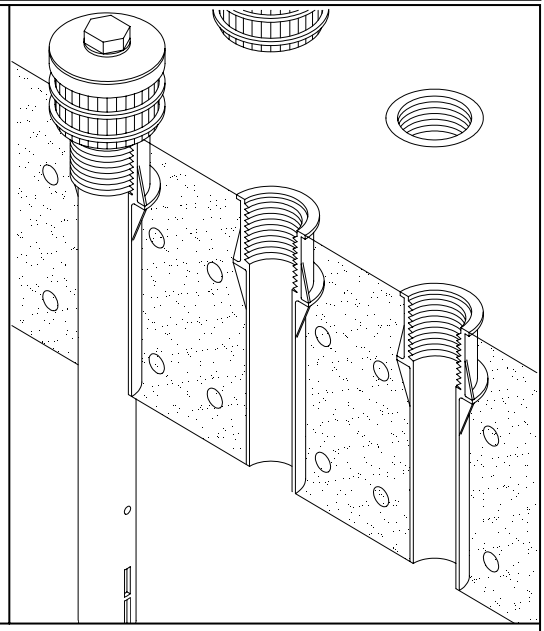

Typ B32

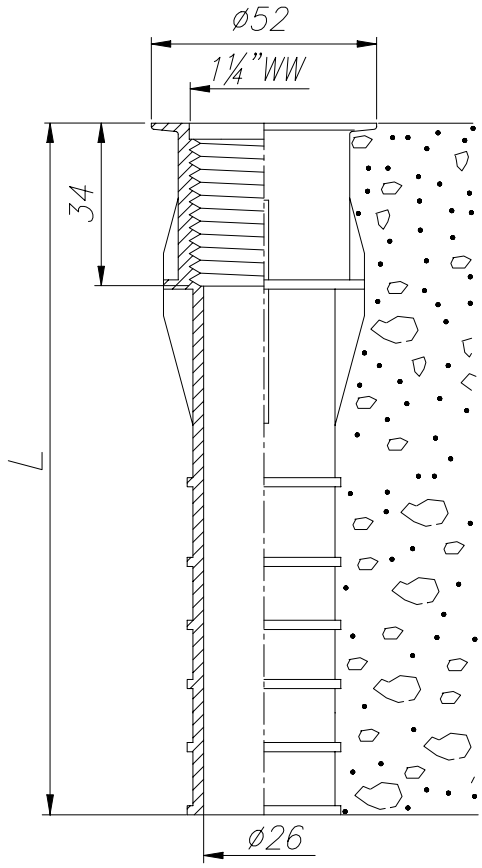

Typ EA

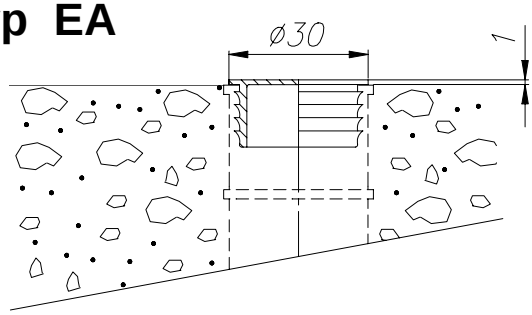

EA

Typ SR

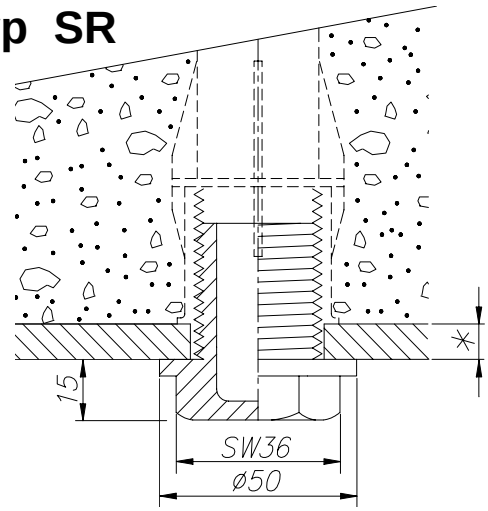

Bestellung Ordering Commande Encargo	Typ Type Type Tipa	L = mm
✉	**B32**	60, +10, +10, … - 500

Bestellung Ordering Commande Encargo	Typ Type Type Tipa	* = mm
✉	**SR**	

Kappen für Betonbuchsen	Caps for concrete-sleeves	Obturatcurs pour planchers béton	Tapon cierre de los Casquillos para Hormigon

Typ BM32

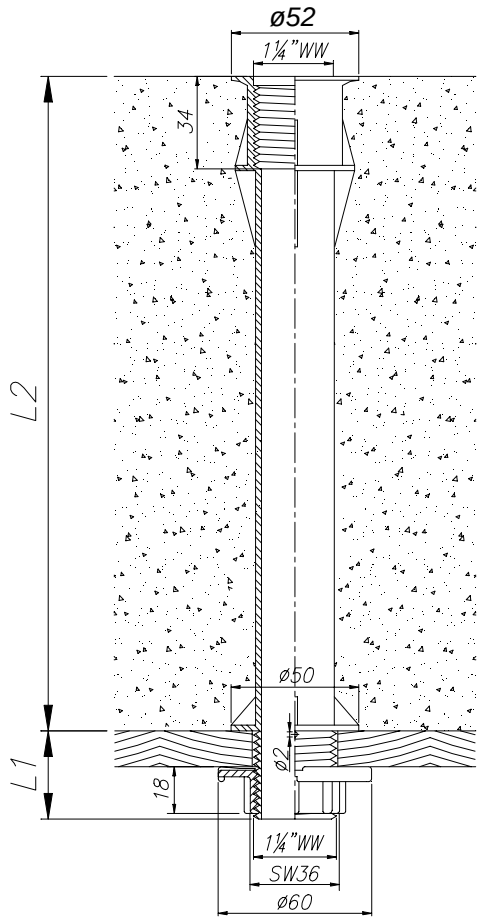

BM32 - 1¼“WW - L1 - L2

Typ EG

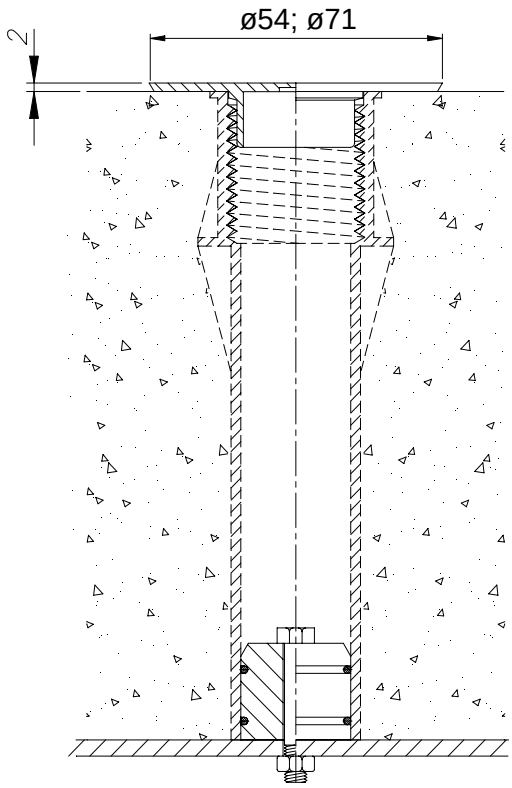

EG50 (EG70)

Buchsen für Rohre	Special lateral sleeves	douilles pour tuyaux et planchers béton	Casquillos para tuberia

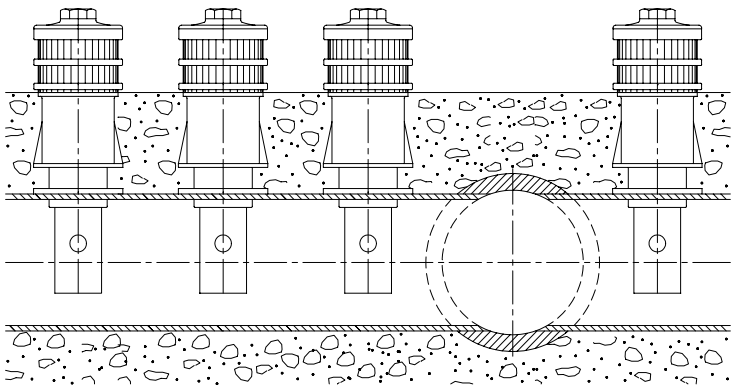

Typ BR32

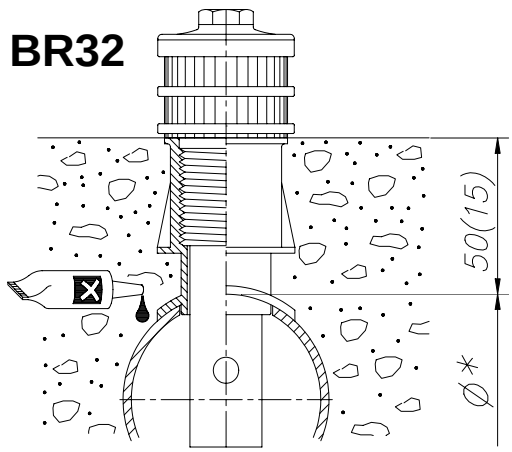

BR32 - 50 (15) - ø * mm

Montagebeispiel II	Installation procedure	Exemple de montage sur plancher béton Douilles pour tuyaux	Ejemplo de montaje

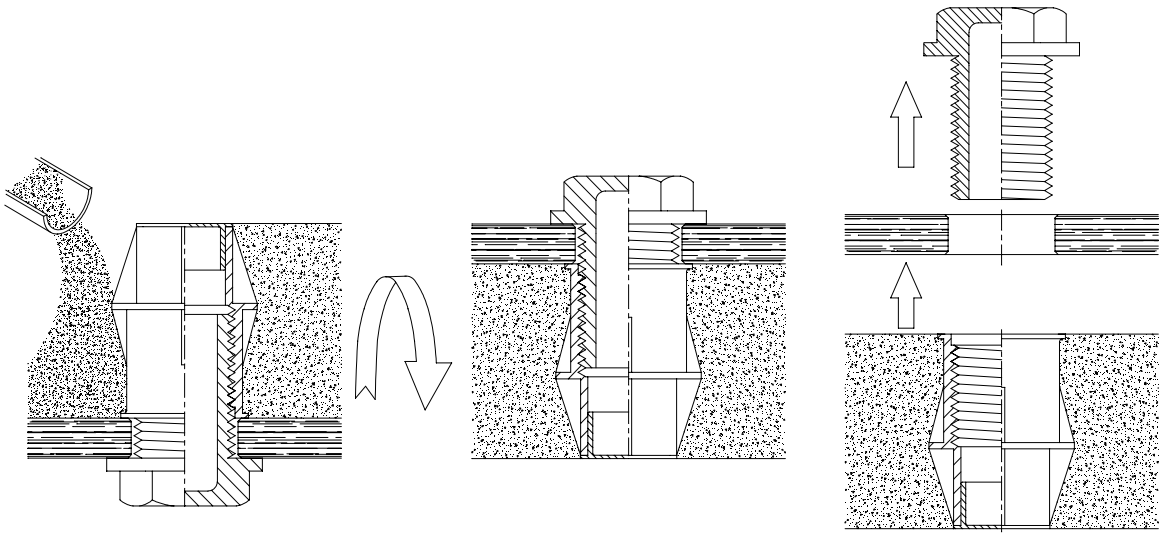

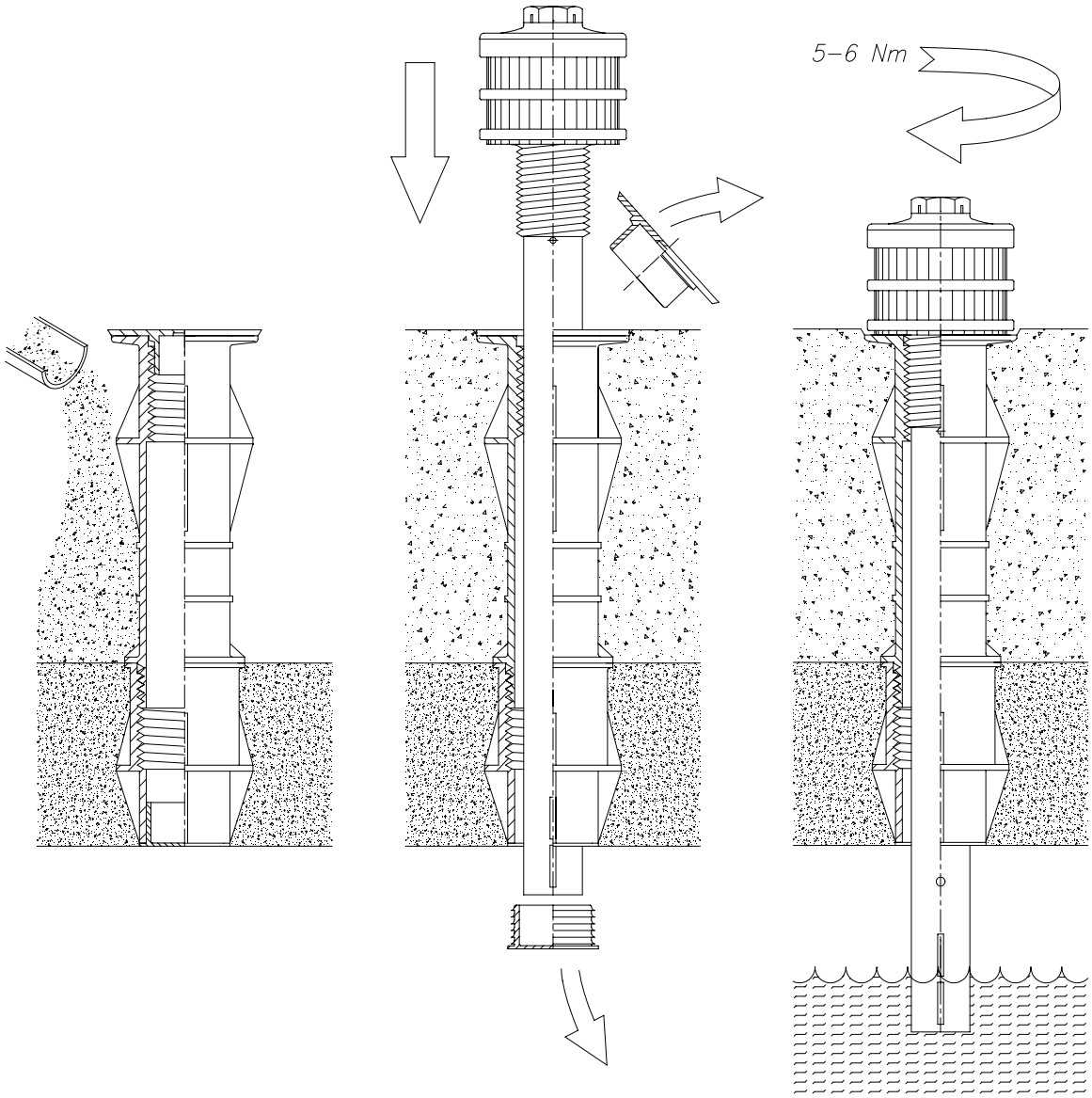

Typ R2

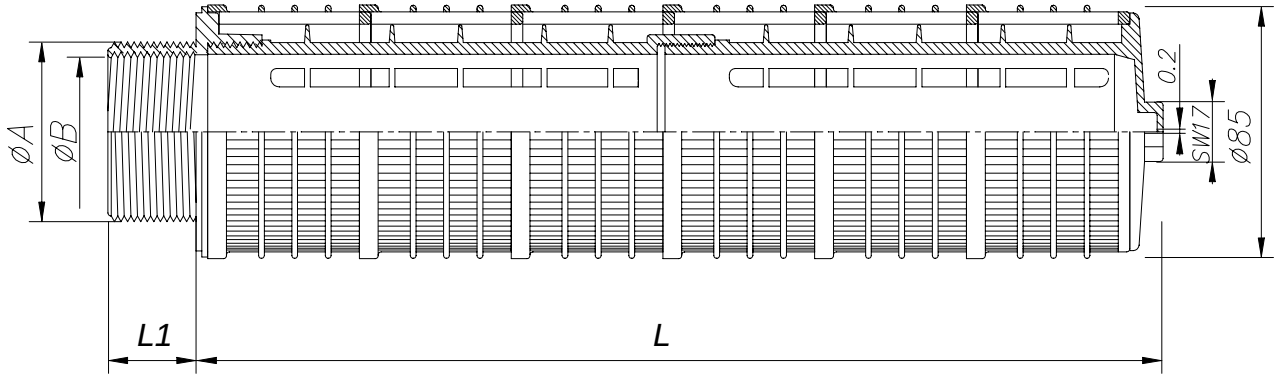

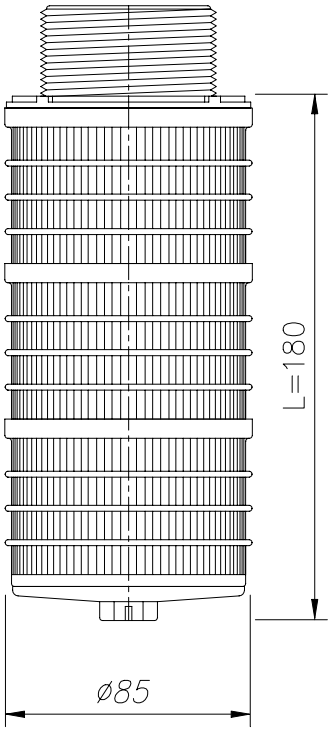

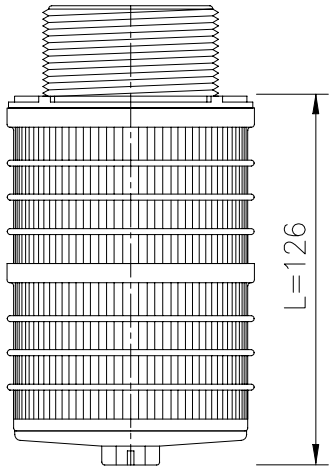

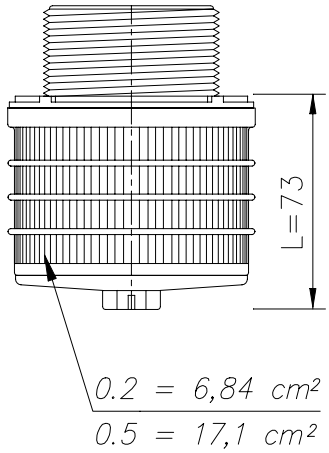

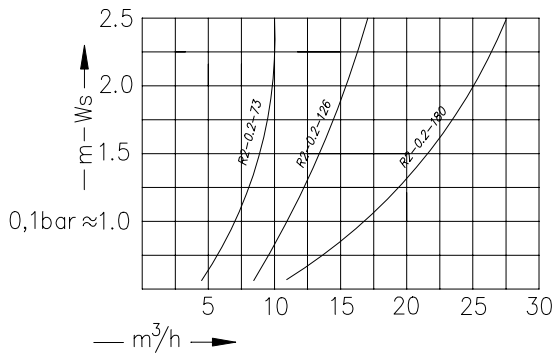

Bestellung Ordering Commande Encargo	Typ Type Type Tipa	Schlitze Slots Fentes Ranuras	øA	øB	L1	Kopflänge Headlength Longueur de tête Longitude de la cabeza L
✉	**R2**	0,2 0,5 1,0	G 2“	ø 50	30, 55	73, 126, 180, 231, 284, 338, 389, 442, 496, 547, 600, 654, 705, 758, 812, 863, 916, 970, 1021,1074,1128,1179,1232,1286
			G 1½“	ø 38	30, 55	
			G 2“	1 1/4“NPT	30	
			G 2“	1 1/2“NPT	30	
			ø 68	G 2“	30	
			1 1/2“NPT	1 1/4“NPT	30	

Filterdüsen Filter-Nozzles Crépines à filtre Toberas filtrantes

Typ R3

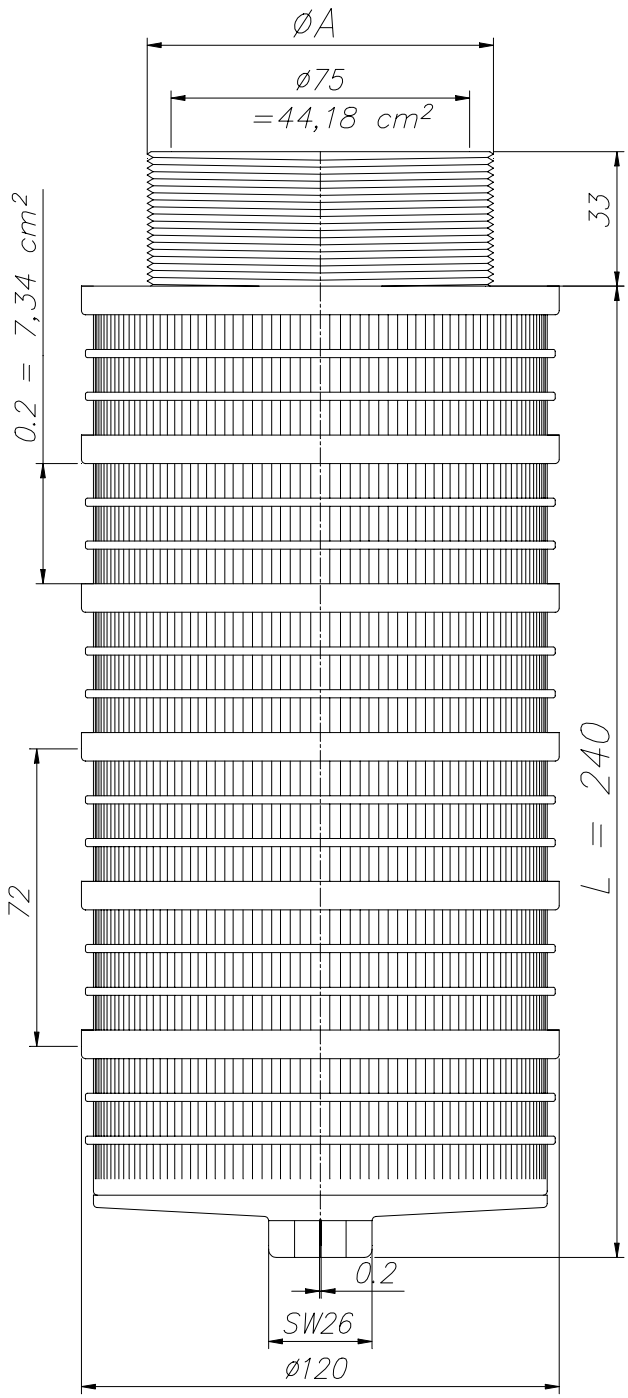

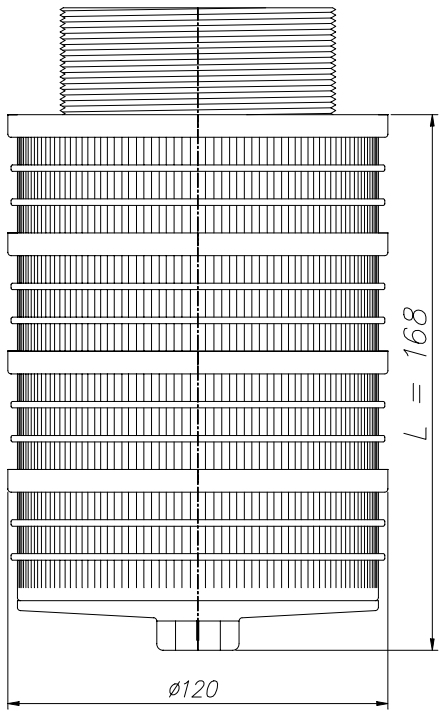

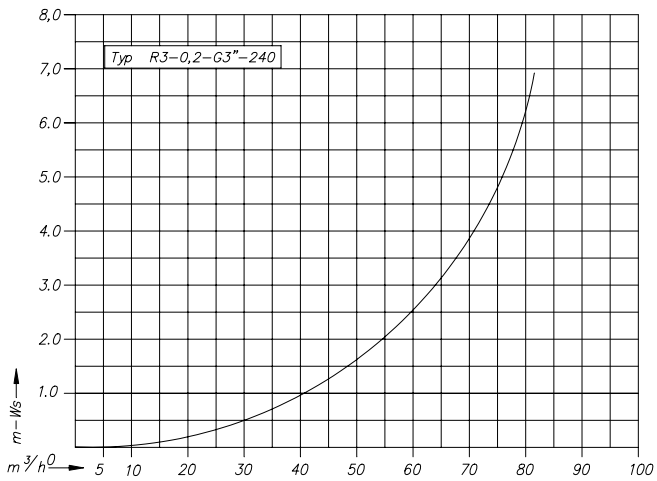

Bestellung Ordering Commande Encargo	Typ Type Type Tipa	Schlitze Slots Fentes Ranuras	ØA	Kopflänge Headlength Longueur de tête Longitude de la cabeza L
✉	**R3**	0,2 0,5	G 3“ 3“NPT 4“ 8UN	168, **240**, 312, 384, 456, 528, 600, 672, 744, 816, 888, 960, 1032, 1104, 1176, 1248, 1320 …

Anschluß-armatur	Manifold head	Raccord pour bouteilles échangeuses d'ions	Racor Adaptador para Botellas de intercambio Ionico

Typ ANA

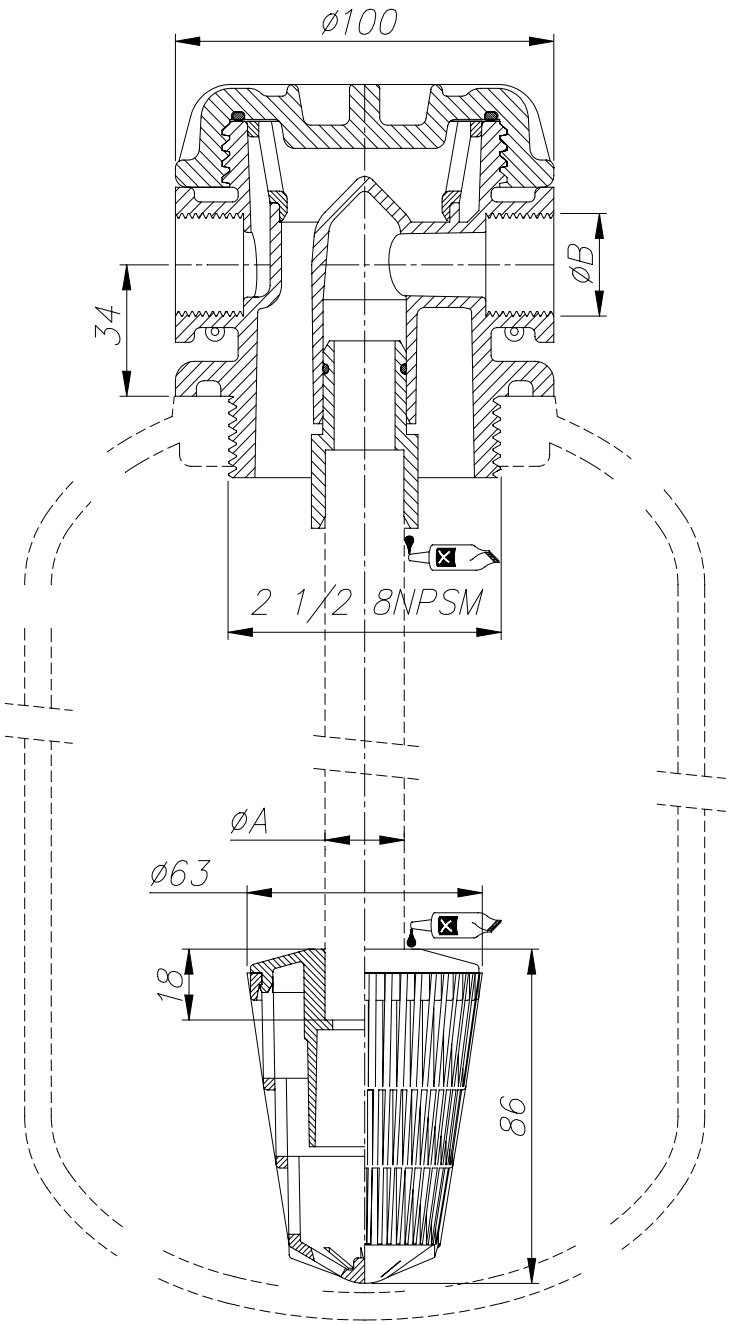

P max. 8 bar - 120 PSI

T max. 45°C - 110°F

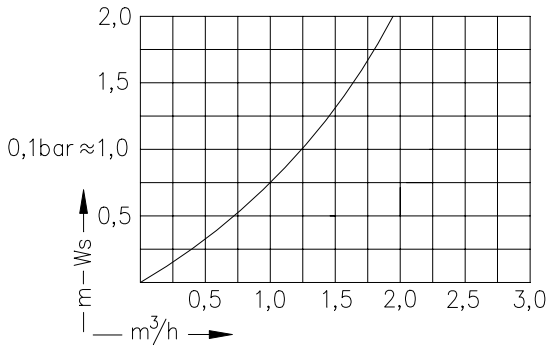

Bestellung Ordering Commande Encargo	Typ Type Type Tipa	Schlitze Slots Fentes Ranuras		øA = mm	Gewinde Thread Filetage Rosca øB
	ANA		1"	Ø 25,4	1/4"NPT **G 3/4"** 3/4"NPT
			13/16	Ø 20,64	
			1,05"	Ø 26,67	
			25	Ø 25,2	
	GDU	0,2 = 5,22 cm²	1"	Ø 25,4	
			13/16	Ø 20,64	
			1,05"	Ø 26,67	
			25	Ø 25,2	

Typ Type Type Tipa	
ANA-S	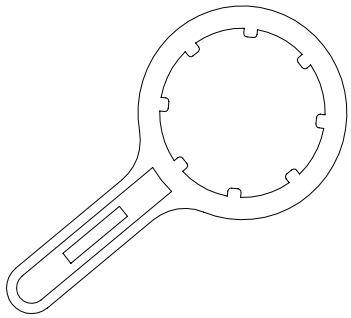

Filterdüsen- für Düsenstab	Filter-Nozzles for Distributor	Crépines pour distributeur	Toberas de distribucion

Typ GDO

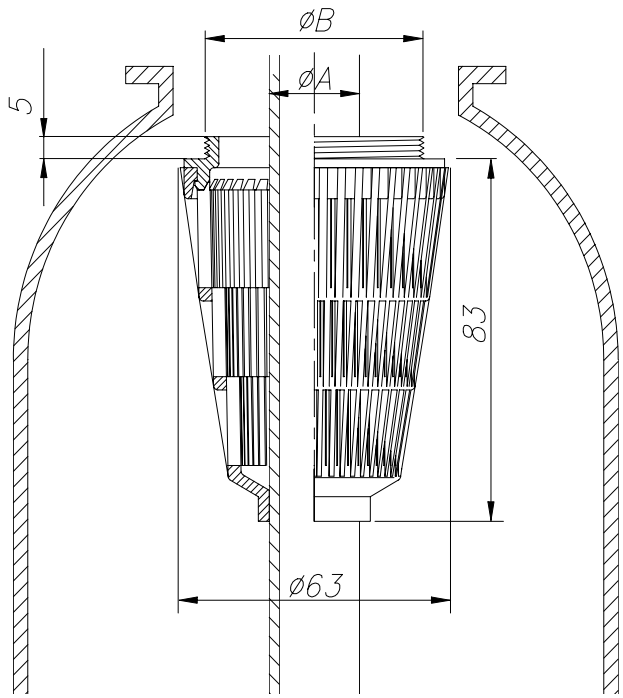

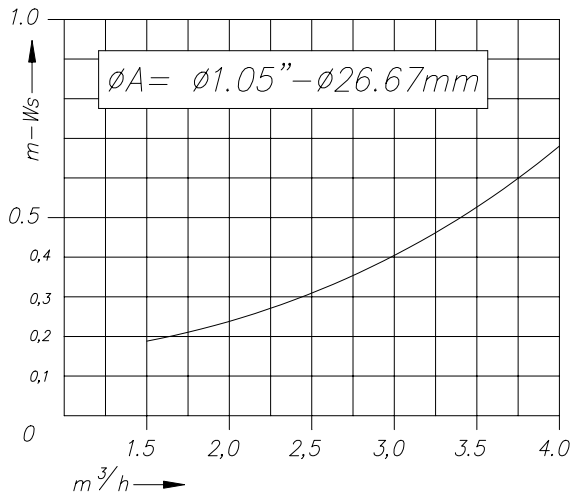

Bestellung Ordering Commande Encargo	Typ Type Type Tipa	Schlitze Slots Fentes Ranuras	B	A	=mm
	GDO	0,2 = 5,22cm²	2"20	32	ø 32
			ø 60,5	13/16	ø 20,64
			ø 60	1"	ø 25,4
				1,05"	ø 26,67
			QD	25	ø 25,2

Typ GDU

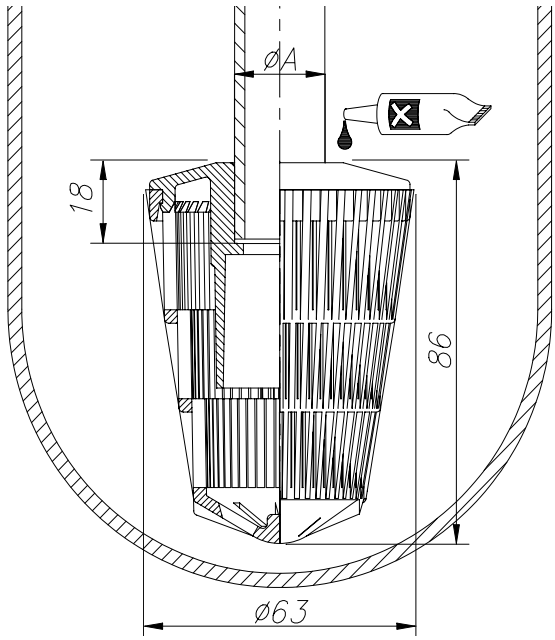

Typ GDUK

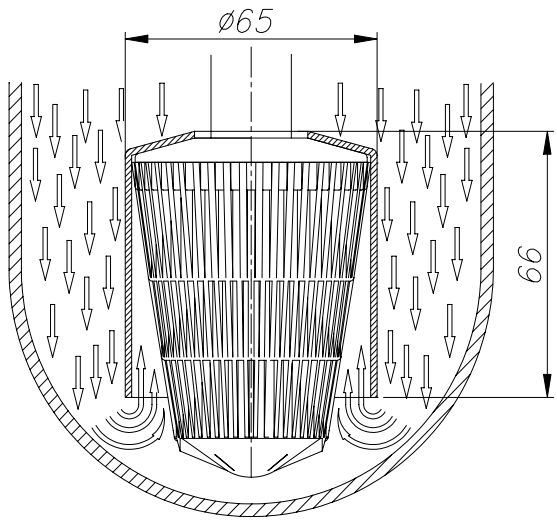

Bestellung Ordering Commande Encargo	Typ Type Type Tipa	Schlitze Slots Fentes Ranuras	A	=mm
	GDU	0,2 = 5,22cm²	1"	ø 25,4
			13/16	ø 20,64
			1,05"	ø 26,67
	GDUK		25	ø 25,2

Filterdüsen- für Düsenstab	Filter-Nozzles for Distributor	Crépines pour distributeur	Toberas de distribucion

Typ GWU

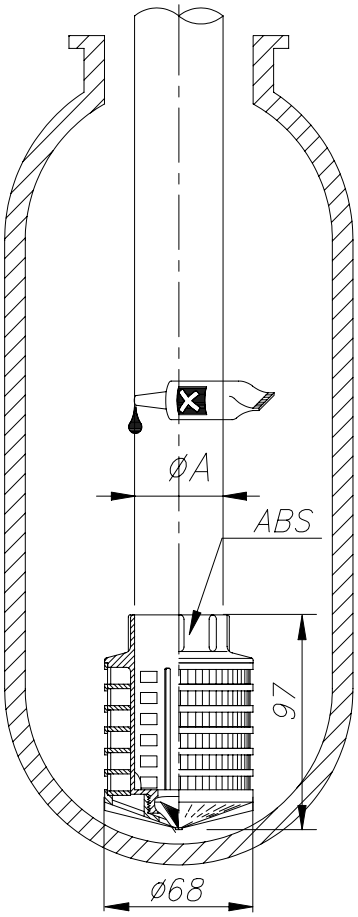

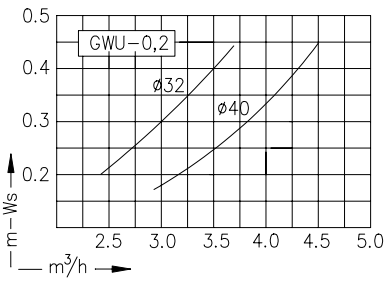

Typ GLU

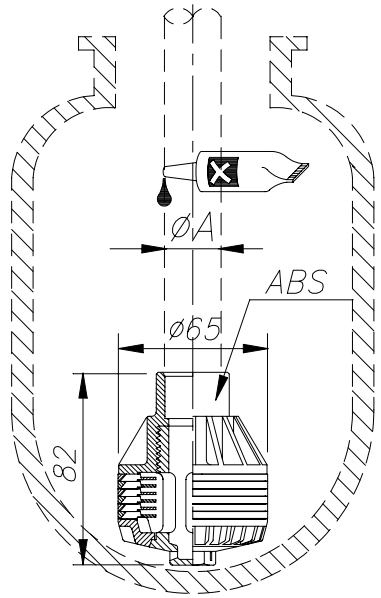

Bestellung Ordering Commande Encargo	Typ Type Type Tipa	Schlitze Slots Fentes Ranuras	ØA
✉	GLU	0,2	3/4"NPT Ø 24,4
		0,3	
		0,5	

Typ GCU

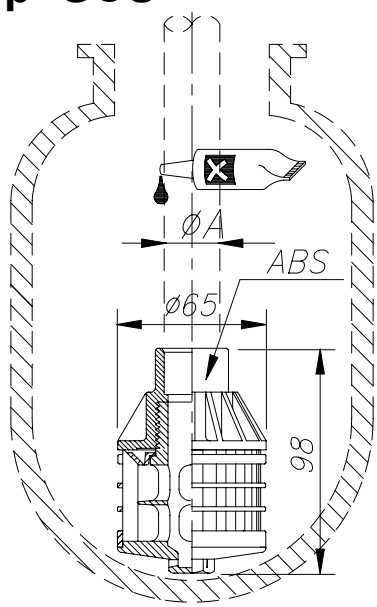

Bestellung Ordering Commande Encargo	Typ Type Type Tipa	Schlitze Slots Fentes Ranuras	ØA
✉	GCU	0,2	3/4"NPT Ø 24,4
		0,3	
		0,5	

Typ GRU

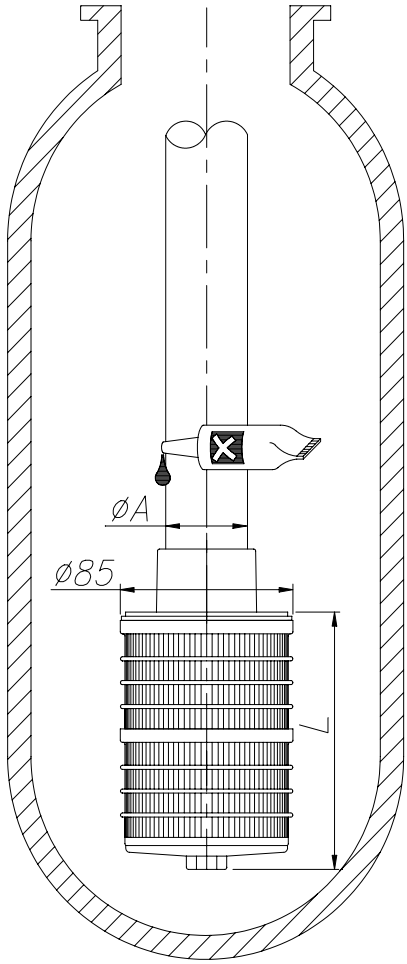

Bestellung Ordering Commande Encargo	Typ Type Type Tipa	ØA	Länge Length Longueur Largura L
✉	GRU	ø 40 ø 50 ø 63	73 ; 126

Bestellung Ordering Commande Encargo	Typ Type Type Tipa	Schlitze Slots Fentes Ranuras	ØA
✉	GWU	0,2 = 9,22 cm²	Ø32 Ø40
		0,3 = 10,38 cm²	
		0,5 = 11,52 cm²	

Obere Verteiler Entleerungs- Entnahme-Filterdüsen | **Top distributor Discharge Filter-Nozzles** | **Distributeur supérieur Crépines à filtre d'évacuation** | **Distribuidor superior Toberas filtrantes de descarga**

Typ R2P

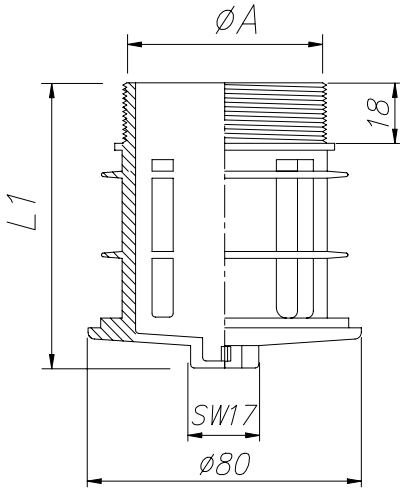

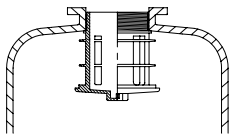

Bestellung Ordering Commande Encargo	Typ Type Type Tipa	Gewinde Thread Filetage Rosca ØA	Gewindelänge Thread length Longueur de filetage Largura de la rosca L1
✉	**R2P**	G 2“	73, 110, 170

Typ R3P

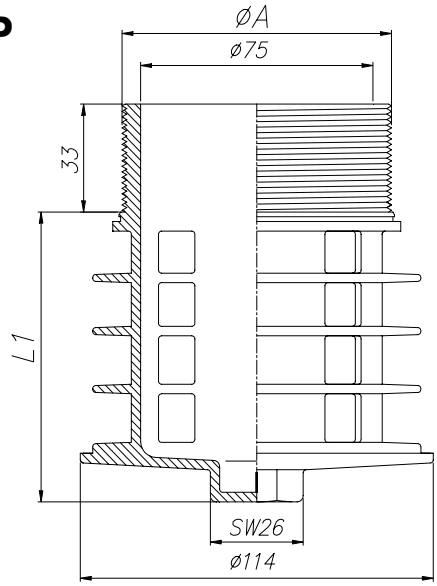

Bestellung Ordering Commande Encargo	Typ Type Type Tipa	Gewinde Thread Filetage Rosca ØA	Länge Length Longueur Largura L1
✉	**R3P**	G 3“ 3“ NPT 4“ 8UN	96, 168, 240

Typ EDK

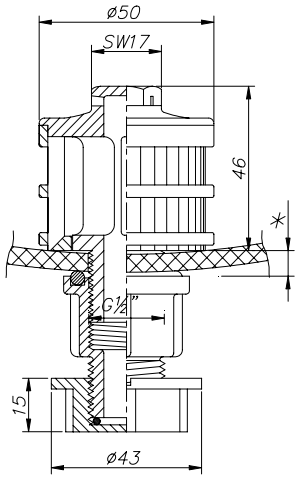

Typ ED

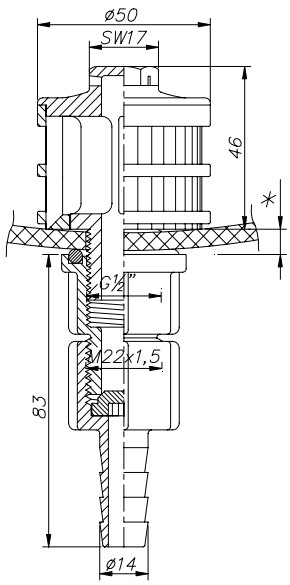

Bestellung Ordering Commande Encargo	Typ Type Type Tipa	Schlitze Slots Fentes Ranuras	Bodenstärke Plate thickness Epaisseur du plancher Espesor placa *
✉	**ED** **EDK**	36 x 0,2 = 1,37 cm² 36 x 0,5 = 3,42 cm²	Nach Angabe according detail selon détails adecuado detalle

Typ EHK

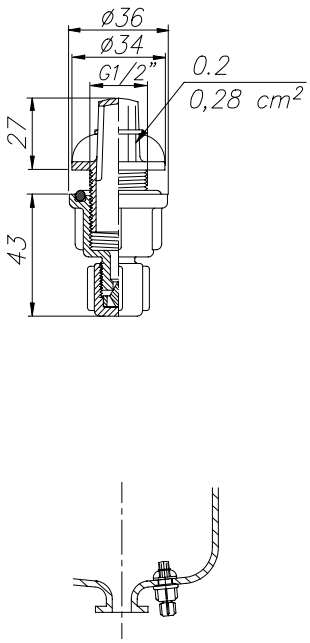

✉ **EHK - 0,2**

Typ EH

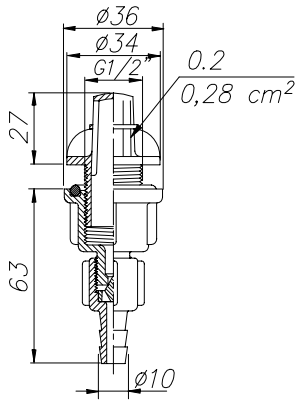

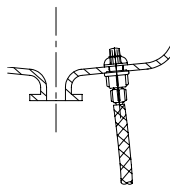

✉ **EH - 0,2**

Entleerungs-Entnahme-Filterdüsen | **Discharge Filter-Nozzles** | **Crépines à filtre d'évacuation** | **Toberas filtrantes de descarga**

Typ E

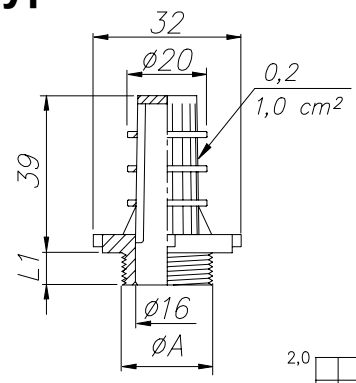

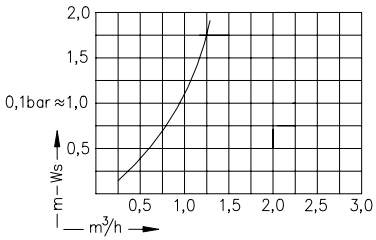

Bestellung Ordering Commande Encargo	Typ Type Type Tipa	Schlitze Slots Fentes Ranuras	Gewinde Thread Filetage Rosca	øA	Gewindelänge Thread length Longueur de filetage Largura de la rosca	L1
✉	**E**	0,2 = 1,0cm²	G 1/2"		8	
			G 3/4"		17	

Typ ES10

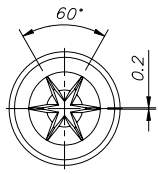

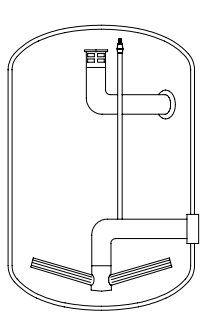

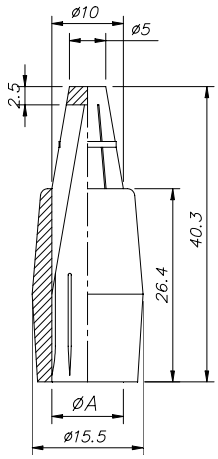

Bestellung Ordering Commande Encargo	Typ Type Type Tipa	Schlitze Slots Fentes Ranuras	øA
✉	**ES10**	0,2	6
			8
			10

Typ E2

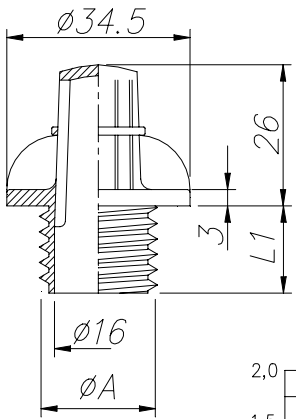

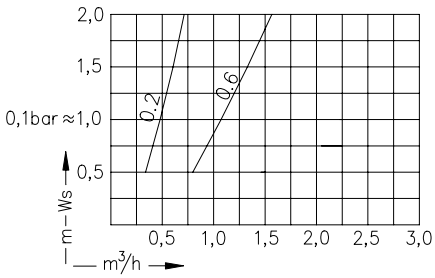

Bestellung Ordering Commande Encargo	Typ Type Type Tipa	Schlitze Slots Fentes Ranuras	Gewinde Thread Filetage Rosca	øA	Gewindelänge Thread length Longueur de filetage Largura de la rosca	L1
✉	**E2**	0,2 = 0,28cm²	G 1/2"		22	
		0,6 = 0,84cm²	7/8"WW		16	

Typ ET

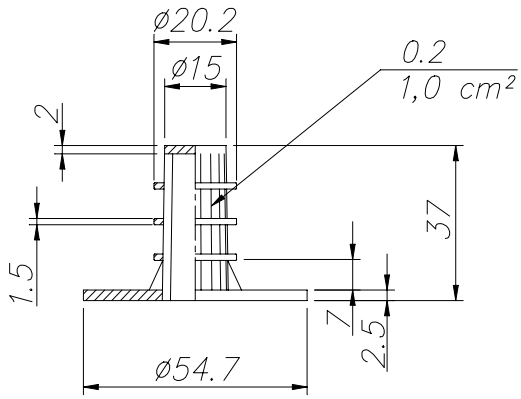

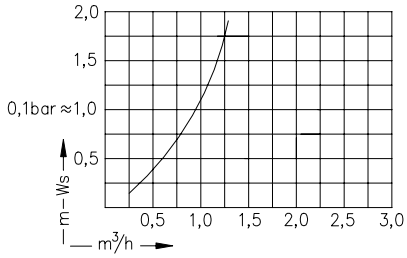

✉ **ET - 0,2 - Ø 55**

Anfahrentlüfter und Vacuumbrecher (Belüfter)	Aeration valve	Valve d'aération	Vavula de Venteo

Typ BEL

P max. 10 bar
T max. 65°C

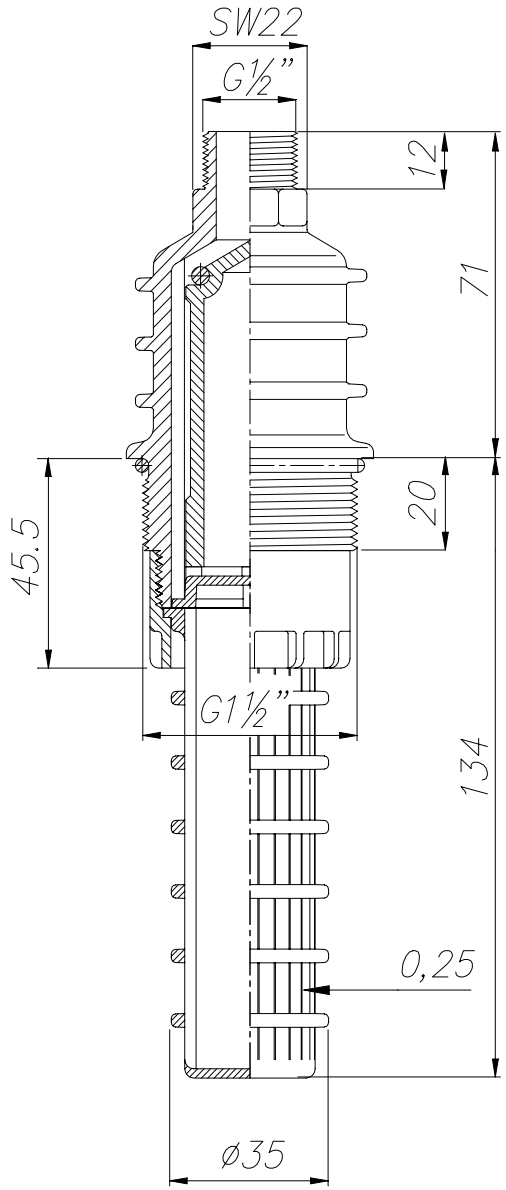

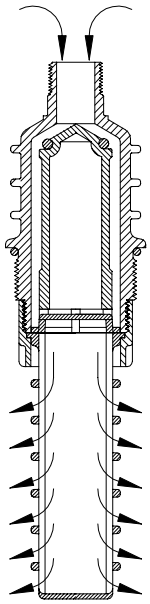

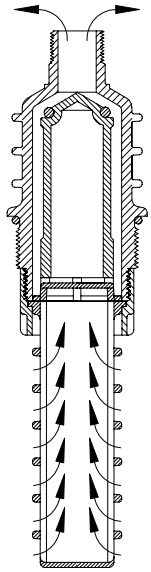

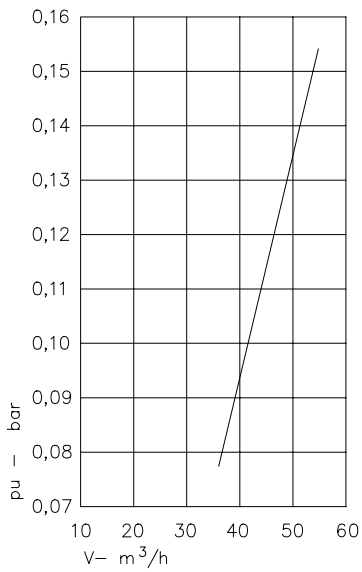

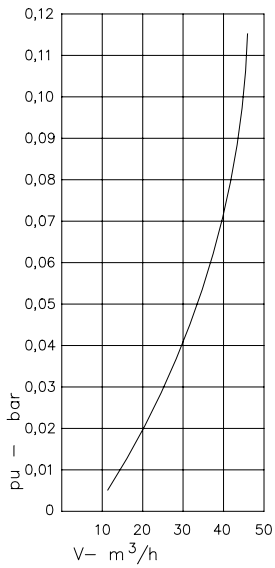

Bestellung Ordering Commande Encargo	Typ Type Type Tipa	Material Material Materiau Material
	BEL	**PP GV30S** **PVDF**

Filterdüsen-Sterne mit 5 Armen	Filter-Nozzles-Stars with 5 arms	Crépines étoiles à 5 bras	Estrellas para toberas a filtro con 5 brazos

Typ SK5

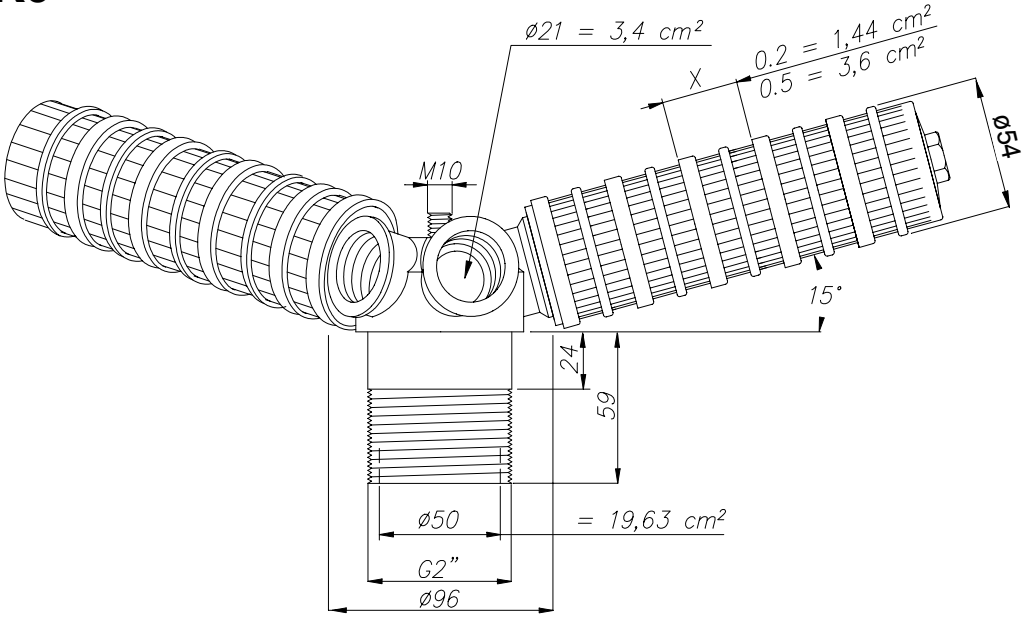

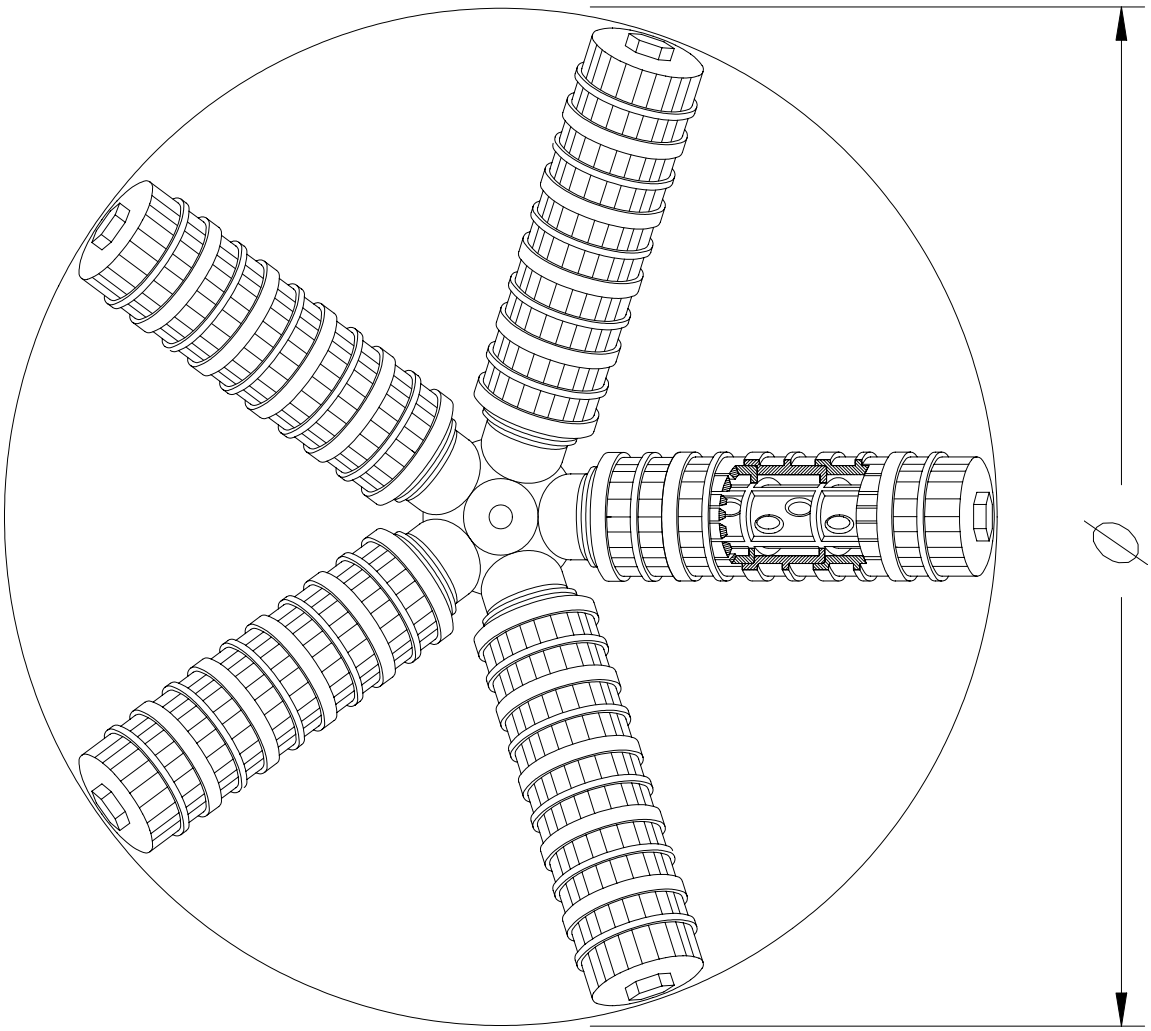

Filterdüsen-Sterne mit 5 Armen | Filter-Nozzles-Stars with 5 arms | Crépines étoiles à 5 bras | Estrellas para toberas a filtro con 5 brazos

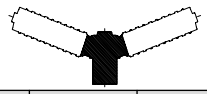

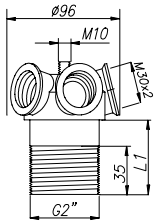

Bestellung Ordering Commande Encargo	Typ Type Type Tipa	L1
✉	**MSK5**	59

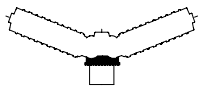

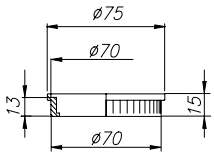

Bestellung Ordering Commande Encargo	Typ Type Type Tipa	Schlitze Slots Fentes Ranuras
✉	**ER**	0,2

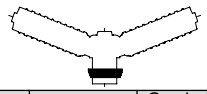

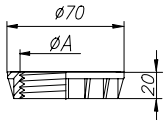

Bestellung Ordering Commande Encargo	Typ Type Type Tipa	Gewinde Thread Filetage Rosca	øA
✉	**MU2“**	G 1 1/2“ G 2“	

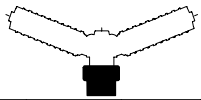

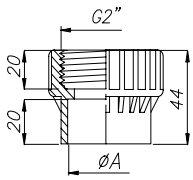

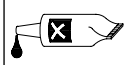

Bestellung Ordering Commande Encargo	Typ Type Type Tipa	øA	Material Material Materiau Material
✉	**GR2“**	40 50 60,3 63	PVC

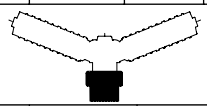

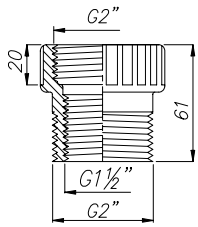

Bestellung Ordering Commande Encargo	Typ Type Type Tipa	Gewinde Thread Filetage Rosca
✉	**GR2“**	G 1 1/2“

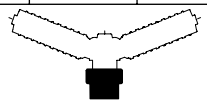

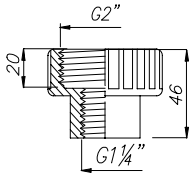

Bestellung Ordering Commande Encargo	Typ Type Type Tipa	Gewinde Thread Filetage Rosca
✉	**GR2“**	G 1 1/4“

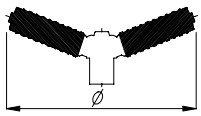

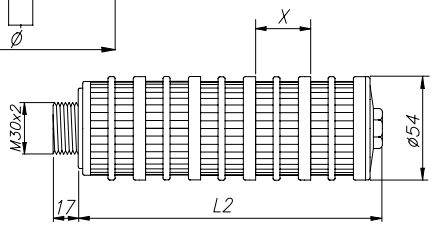

Bestellung Ordering Commande Encargo	Typ Type Type Tipa	Schlitze Slots Fentes Ranuras	X	L2	= Ø mm
✉	**A**	0,2 / 0,5	2 x	82	= Ø 249
		0,2 / 0,5	3 x	113	= Ø 309
		0,2 / 0,5	4 x	144	= Ø 369
		0,2 / 0,5	5 x	175	= Ø 429
		0,2 / 0,5	6 x	206	= Ø 489
		0,2 / 0,5	7 x	237	= Ø 549
		0,2 / 0,5	8 x	268	= Ø 608
		0,2 / 0,5	9 x	299	= Ø 668
		0,2 / 0,5	10 x	330	= Ø 728
		0,2 / 0,5	11 x	361	= Ø 788
		0,2 / 0,5	12 x	392	= Ø 848
		0,2 / 0,5	13 x	423	= Ø 908
		0,2 / 0,5	14 x	454	= Ø 968
		0,2 / 0,5	15 x	485	= Ø 1028
		0,2 / 0,5	16 x	516	= Ø 1088
		0,2 / 0,5	17 x	547	= Ø 1147
		″ / ″	↓ +1	↓ +31	

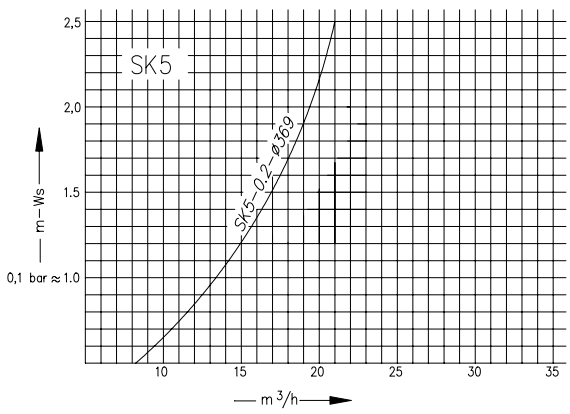

Filterdüsen-Sterne mit 6 Armen	Filter-Nozzles-Stars with 6 arms	Crépines étoiles à 6 bras	Estrellas para toberas a filtro con 6 brazos

Typ SK6

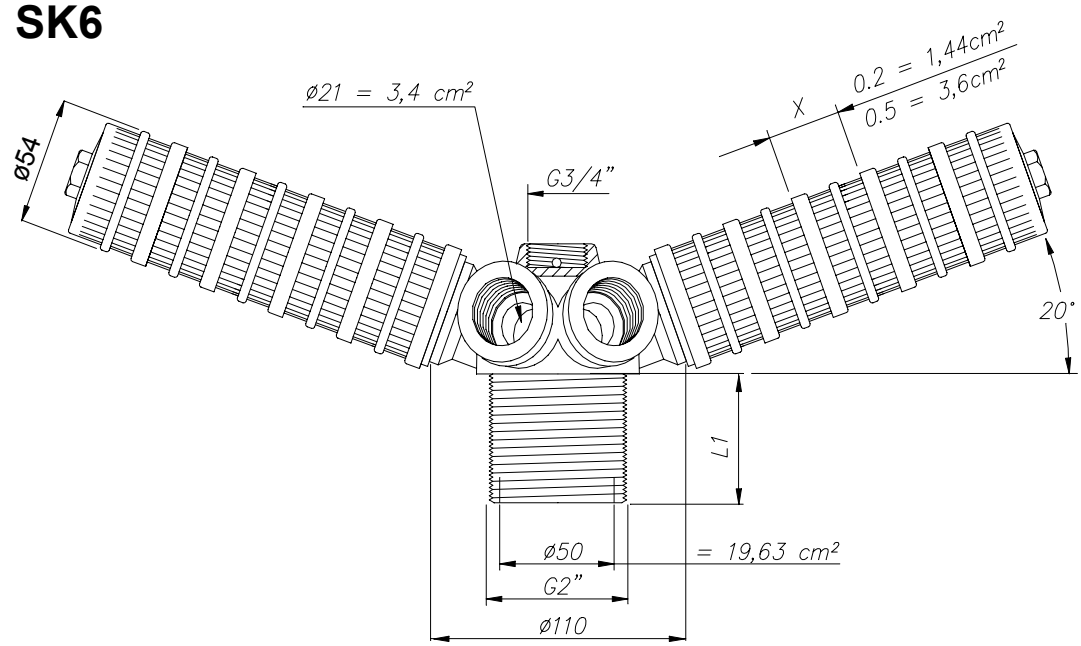

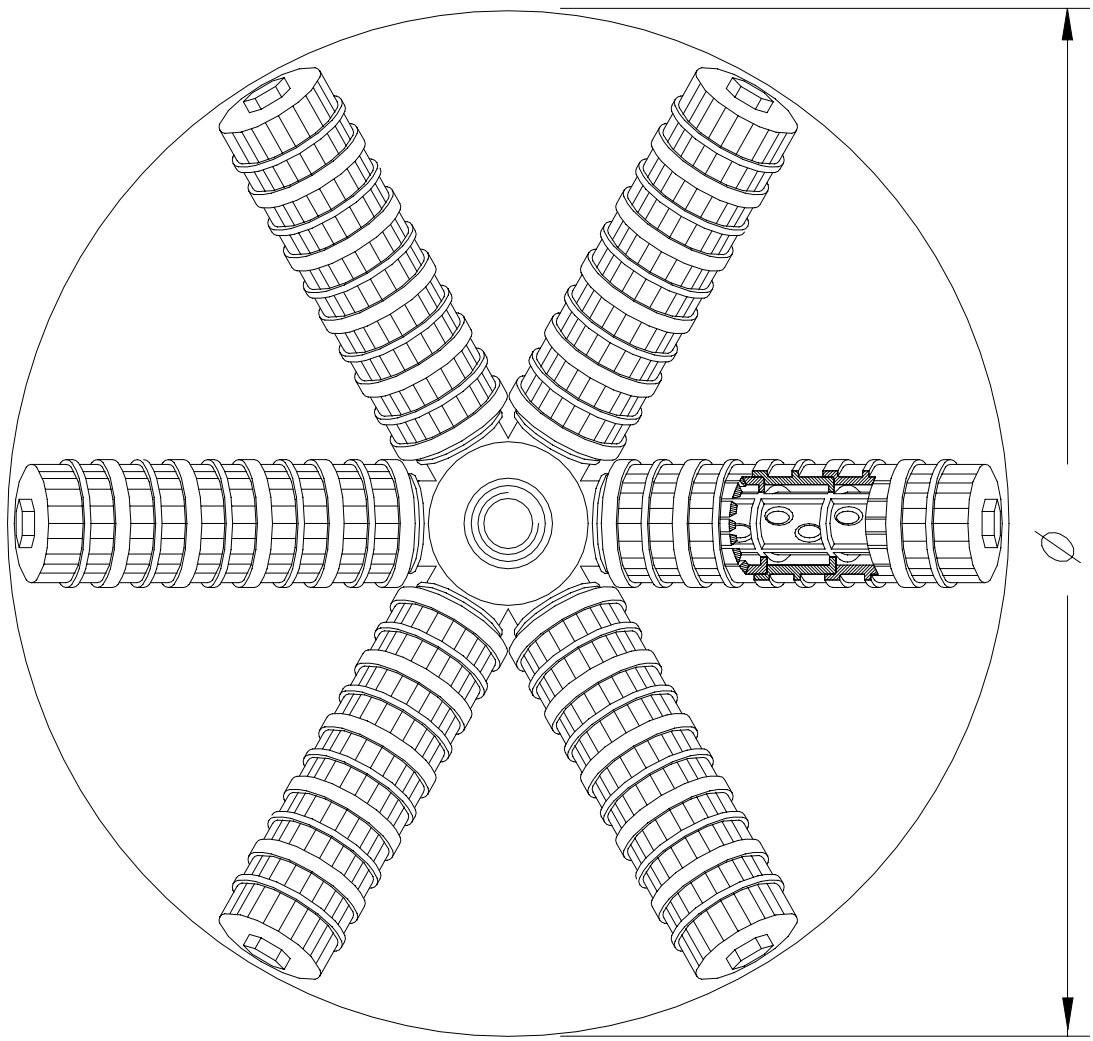

Filterdüsen-Sterne mit 6 Armen | Filter-Nozzles-Stars with 6 arms | Crépines étoiles à 6 bras | Estrellas para toberas a filtro con 6 brazos

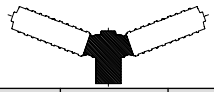

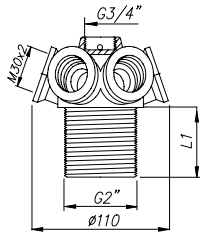

Bestellung Ordering Commande Encargo	Typ Type Type Tipa	L1
✉	**MSK6**	25 55

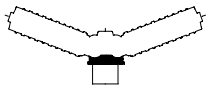

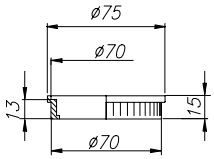

Bestellung Ordering Commande Encargo	Typ Type Type Tipa	Schlitze Slots Fentes Ranuras
✉	**ER**	0,2

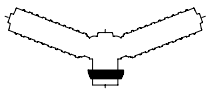

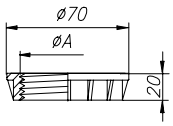

Bestellung Ordering Commande Encargo	Typ Type Type Tipa	Gewinde Thread Filetage Rosca	øA
✉	**MU2“**	G 1 1/2“ G 2“	

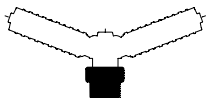

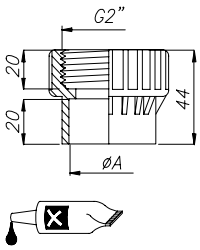

Bestellung Ordering Commande Encargo	Typ Type Type Tipa	øA	Material Material Materiau Material
✉	**GR2“**	40 50 60,3 63	PVC

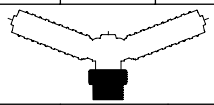

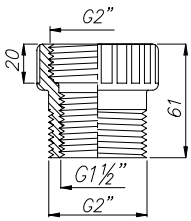

Bestellung Ordering Commande Encargo	Typ Type Type Tipa	Gewinde Thread Filetage Rosca
✉	**GR2“**	G 1 1/2“

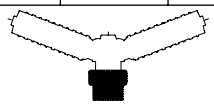

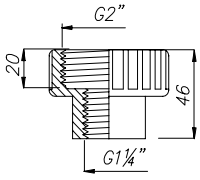

Bestellung Ordering Commande Encargo	Typ Type Type Tipa	Gewinde Thread Filetage Rosca
✉	**GR2“**	G 1 1/4“

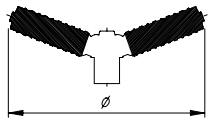

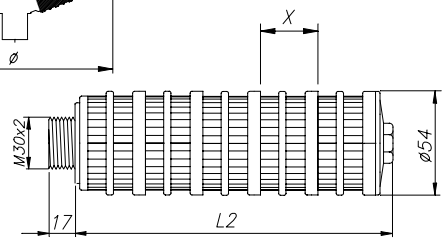

Bestellung Ordering Commande Encargo	Typ Type Type Tipa	Schlitze Slots Fentes Ranuras	X	L2	= Ø mm
✉	**A**	0,2 / 0,5	2 x	82	= Ø 258
		0,2 / 0,5	3 x	113	= Ø 316
		0,2 / 0,5	4 x	144	= Ø 374
		0,2 / 0,5	5 x	175	= Ø 432
		0,2 / 0,5	6 x	206	= Ø 491
		0,2 / 0,5	7 x	237	= Ø 549
		0,2 / 0,5	8 x	268	= Ø 607
		0,2 / 0,5	9 x	299	= Ø 665
		0,2 / 0,5	10 x	330	= Ø 724
		0,2 / 0,5	11 x	361	= Ø 782
		0,2 / 0,5	12 x	392	= Ø 840
		0,2 / 0,5	13 x	423	= Ø 898
		0,2 / 0,5	14 x	454	= Ø 957
		0,2 / 0,5	15 x	485	= Ø 1015
		0,2 / 0,5	16 x	516	= Ø 1073
		0,2 / 0,5	17 x	547	= Ø 1131
		〃 / 〃	↓ +1	↓ +31	

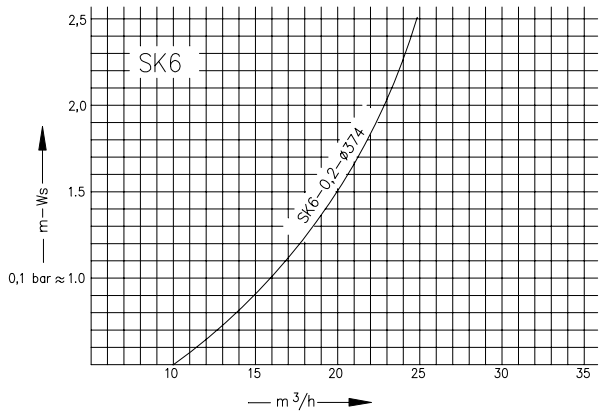

Filterdüsen-Sterne mit 6 Armen	Filter-Nozzles-Stars with 6 arms	Crépines étoiles à 6 bras	Estrellas para toberas a filtro con 6 brazos

Typ SG6

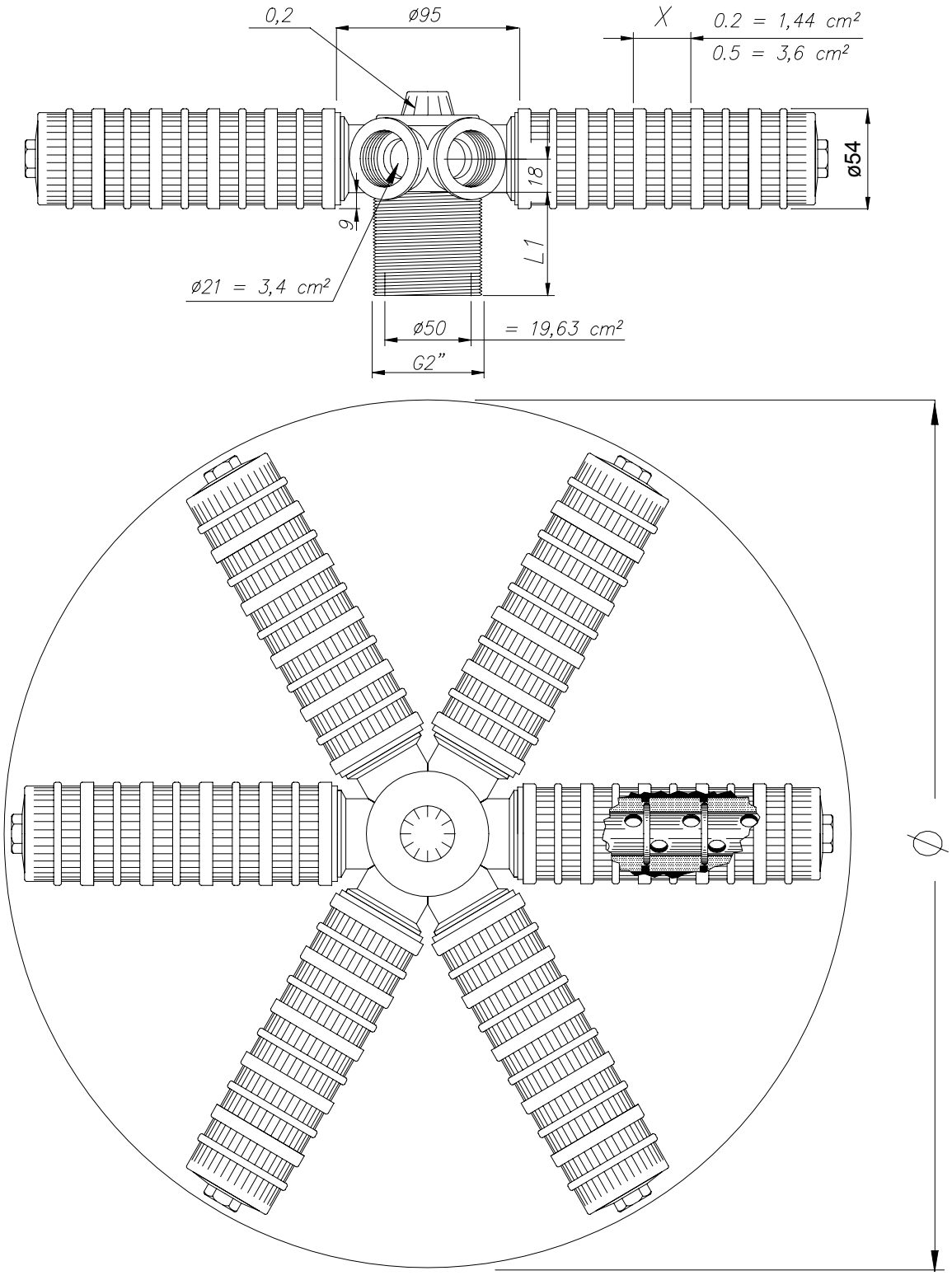

Filterdüsen-Sterne mit 6 Armen | Filter-Nozzles-Stars with 6 arms | Crépines étoiles à 6 bras | Estrellas para toberas a filtro con 6 brazos

Bestellung Ordering Commande Encargo	Typ Type Type Tipa	L1
	MSG6	25 55

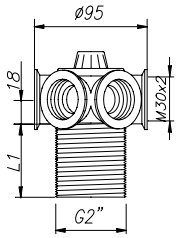

Bestellung Ordering Commande Encargo	Typ Type Type Tipa	L1
	MSG6A	25 55

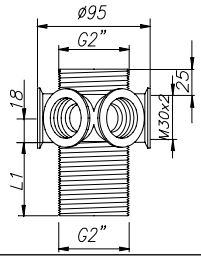

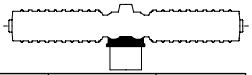

Bestellung Ordering Commande Encargo	Typ Type Type Tipa	Schlitze Slots Fentes Ranuras
	ER	0,2

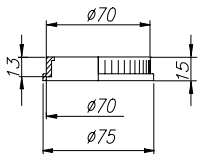

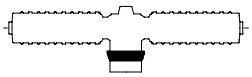

Bestellung Ordering Commande Encargo	Typ Type Type Tipa	Gewinde Thread Filetage Rosca	ØA
	MU2“	G 1 1/2“ G 2“	

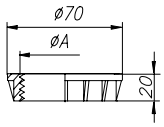

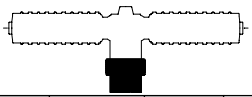

Bestellung Ordering Commande Encargo	Typ Type Type Tipa	ØA	Material Material Materiau Material
	GR2“	40 50 60,3 63	PVC

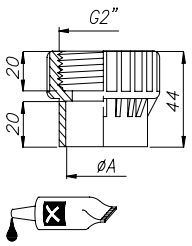

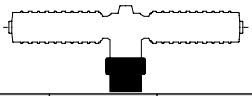

Bestellung Ordering Commande Encargo	Typ Type Type Tipa	Gewinde Thread Filetage Rosca
	GR2“	G 1 1/2“

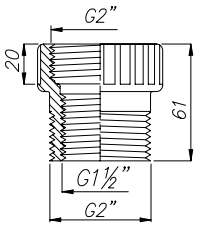

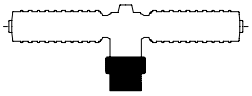

Bestellung Ordering Commande Encargo	Typ Type Type Tipa	Gewinde Thread Filetage Rosca
	GR2“	G 1 1/4“

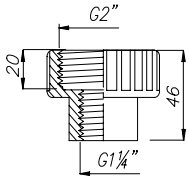

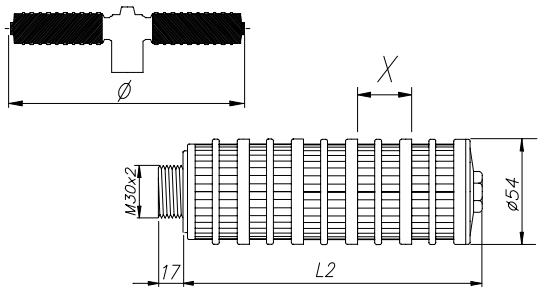

Bestellung Ordering Commande Encargo	Typ Type Type Tipa	Schlitze Slots Fentes Ranuras	X	L2	= Ø mm
	A	0,2 / 0,5	2 x	82	= Ø 259
		0,2 / 0,5	3 x	113	= Ø 321
		0,2 / 0,5	4 x	144	= Ø 383
		0,2 / 0,5	5 x	175	= Ø 445
		0,2 / 0,5	6 x	206	= Ø 507
		0,2 / 0,5	7 x	237	= Ø 569
		0,2 / 0,5	8 x	268	= Ø 631
		0,2 / 0,5	9 x	299	= Ø 693
		0,2 / 0,5	10 x	330	= Ø 755
		0,2 / 0,5	11 x	361	= Ø 817
		0,2 / 0,5	12 x	392	= Ø 879
		0,2 / 0,5	13 x	423	= Ø 941
		0,2 / 0,5	14 x	454	= Ø 1003
		0,2 / 0,5	15 x	485	= Ø 1065
		0,2 / 0,5	16 x	516	= Ø 1127
		0,2 / 0,5	17 x	547	= Ø 1189
		ıı / ıı	↓ +1	↓ +31	= Ø + 62

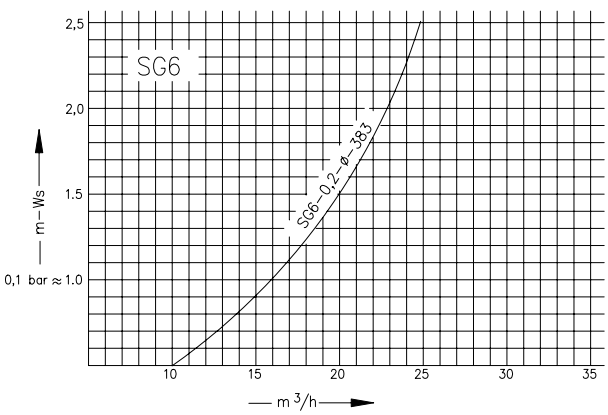

Filterdüsen-Sterne mit 6 Armen	Filter-Nozzles-Stars with 6 arms	Crépines étoiles à 6 bras	Estrellas para toberas a filtro con 6 brazos

Typ SO6

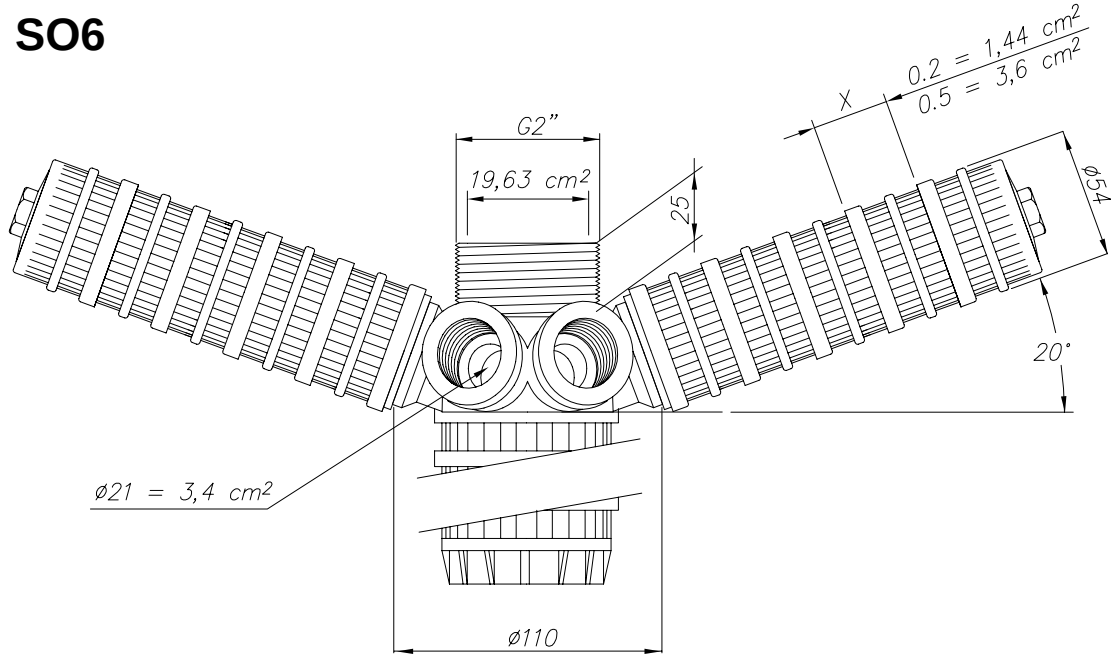

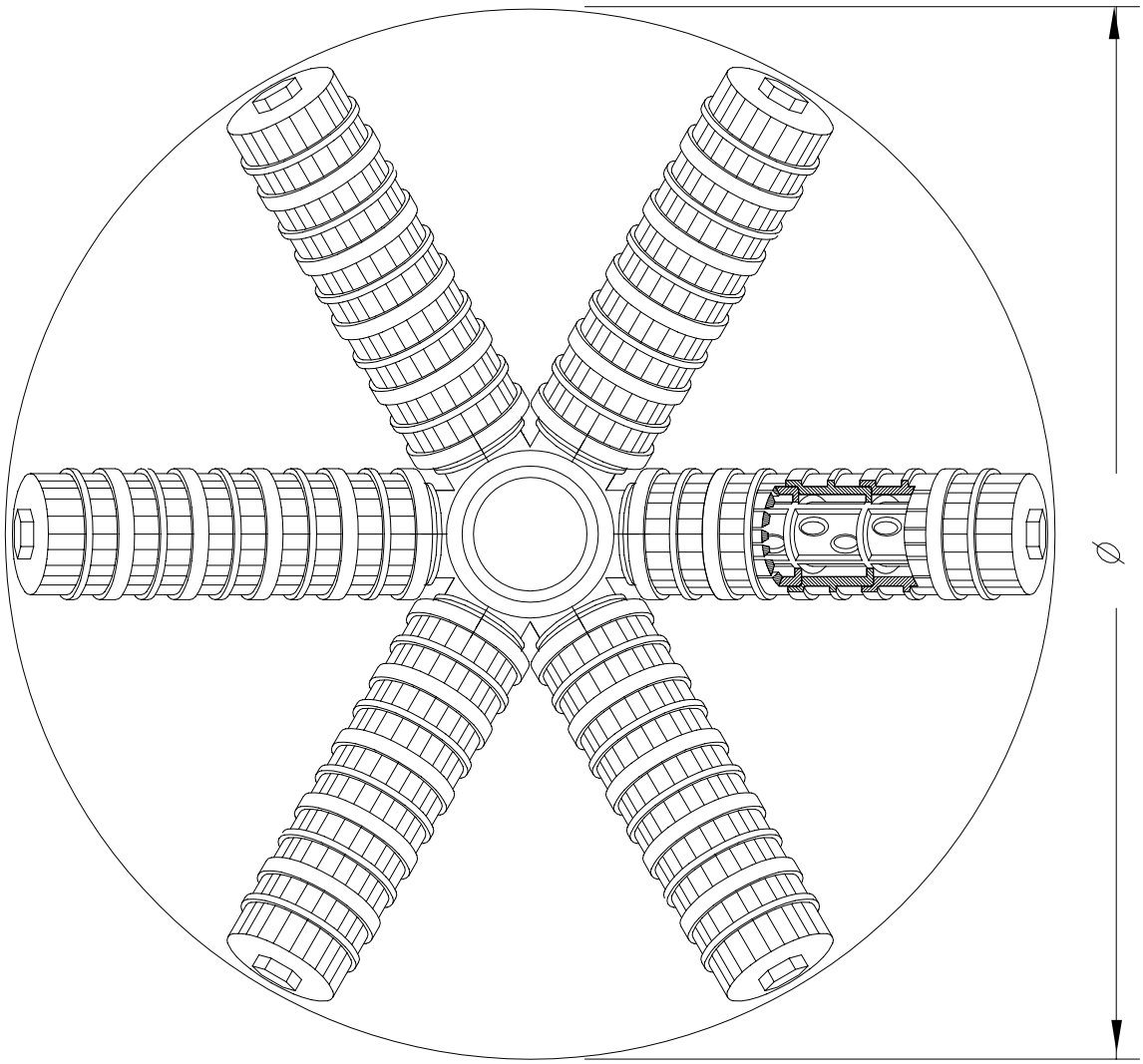

Filterdüsen-Sterne mit 6 Armen | Filter-Nozzles-Stars with 6 arms | Crépines étoiles à 6 bras | Estrellas para toberas a filtro con 6 brazos

Bestellung Ordering Commande Encargo	Typ Type Type Tipa	L1
✉	**MSO60**	25 55

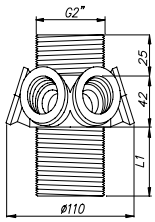

Bestellung Ordering Commande Encargo	Typ Type Type Tipa
✉	**MSO6**

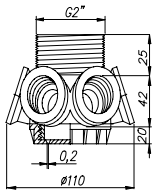

Bestellung Ordering Commande Encargo	Typ Type Type Tipa
✉	**MSO61**

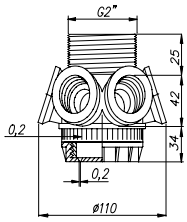

Bestellung Ordering Commande Encargo	Typ Type Type Tipa
✉	**MSO62**

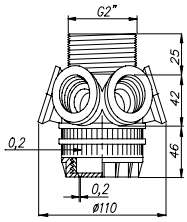

Bestellung Ordering Commande Encargo	Typ Type Type Tipa
✉	**MSO63**

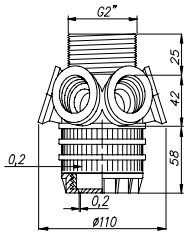

Bestellung Ordering Commande Encargo	Typ Type Type Tipa	øA	Material Material Materiau Material
✉	**GR2“**	40 50 60,3 63	PVC

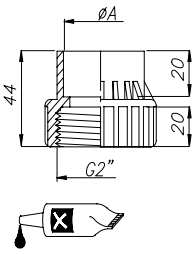

Bestellung Ordering Commande Encargo	Typ Type Type Tipa	Gewinde Thread Filetage Rosca
✉	**GR2“**	G 1 1/4“

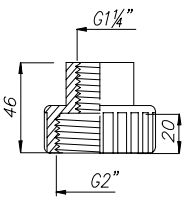

Bestellung Ordering Commande Encargo	Typ Type Type Tipa	Gewinde Thread Filetage Rosca
✉	**GR2“**	G 1 1/2“

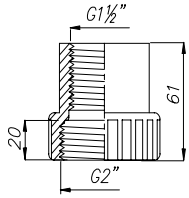

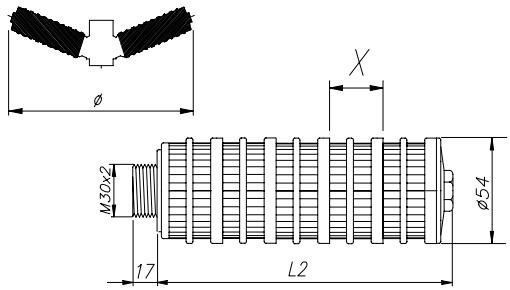

Bestellung Ordering Commande Encargo	Typ Type Type Tipa	Schlitze Slots Fentes Ranuras	X	L2	= Ø mm
✉	**A**	0,2 / 0,5	2 x	82	= Ø 258
		0,2 / 0,5	3 x	113	= Ø 316
		0,2 / 0,5	4 x	144	= Ø 374
		0,2 / 0,5	5 x	175	= Ø 432
		0,2 / 0,5	6 x	206	= Ø 491
		0,2 / 0,5	7 x	237	= Ø 549
		0,2 / 0,5	8 x	268	= Ø 607
		0,2 / 0,5	9 x	299	= Ø 665
		0,2 / 0,5	10 x	330	= Ø 724
		0,2 / 0,5	11 x	361	= Ø 782
		0,2 / 0,5	12 x	392	= Ø 840
		0,2 / 0,5	13 x	423	= Ø 898
		0,2 / 0,5	14 x	454	= Ø 957
		0,2 / 0,5	15 x	485	= Ø 1015
		0,2 / 0,5	16 x	516	= Ø 1073
		0,2 / 0,5	17 x	547	= Ø 1131
		" / "	↓ +1	↓ +31	= Ø + 62

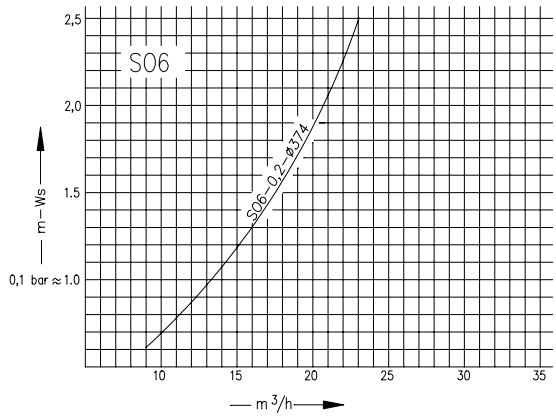

Filterdüsen-Sterne mit 8 Armen	Filter-Nozzles-Stars with 8 arms	Crépines étoiles à 8 bras	Estrellas para toberas a filtro con 8 brazos

Typ SO8

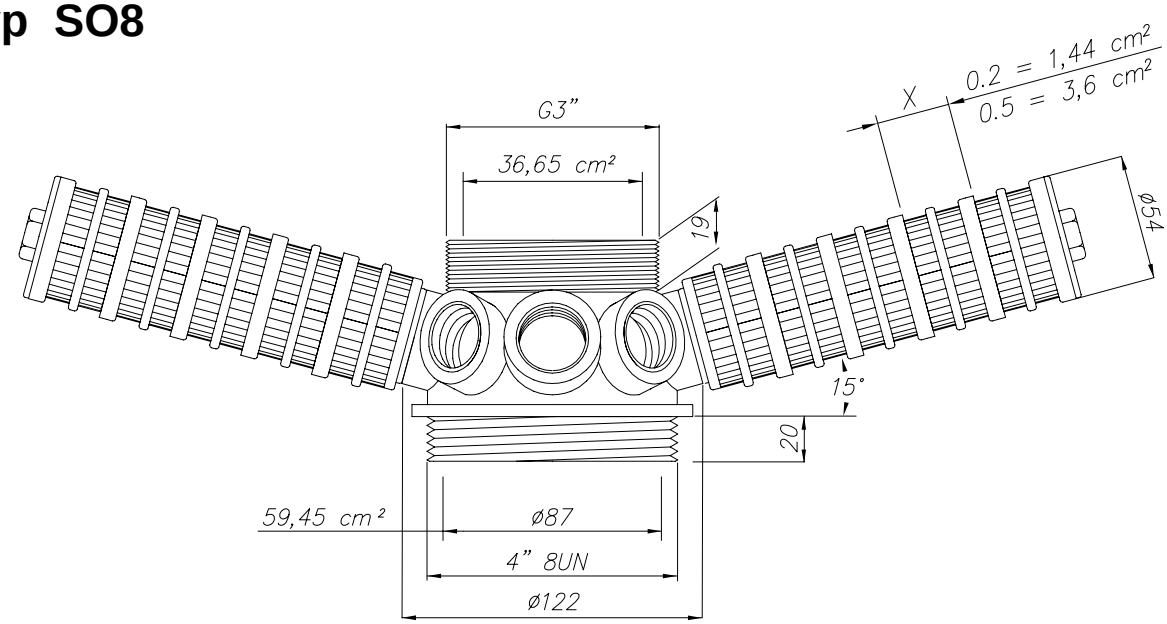

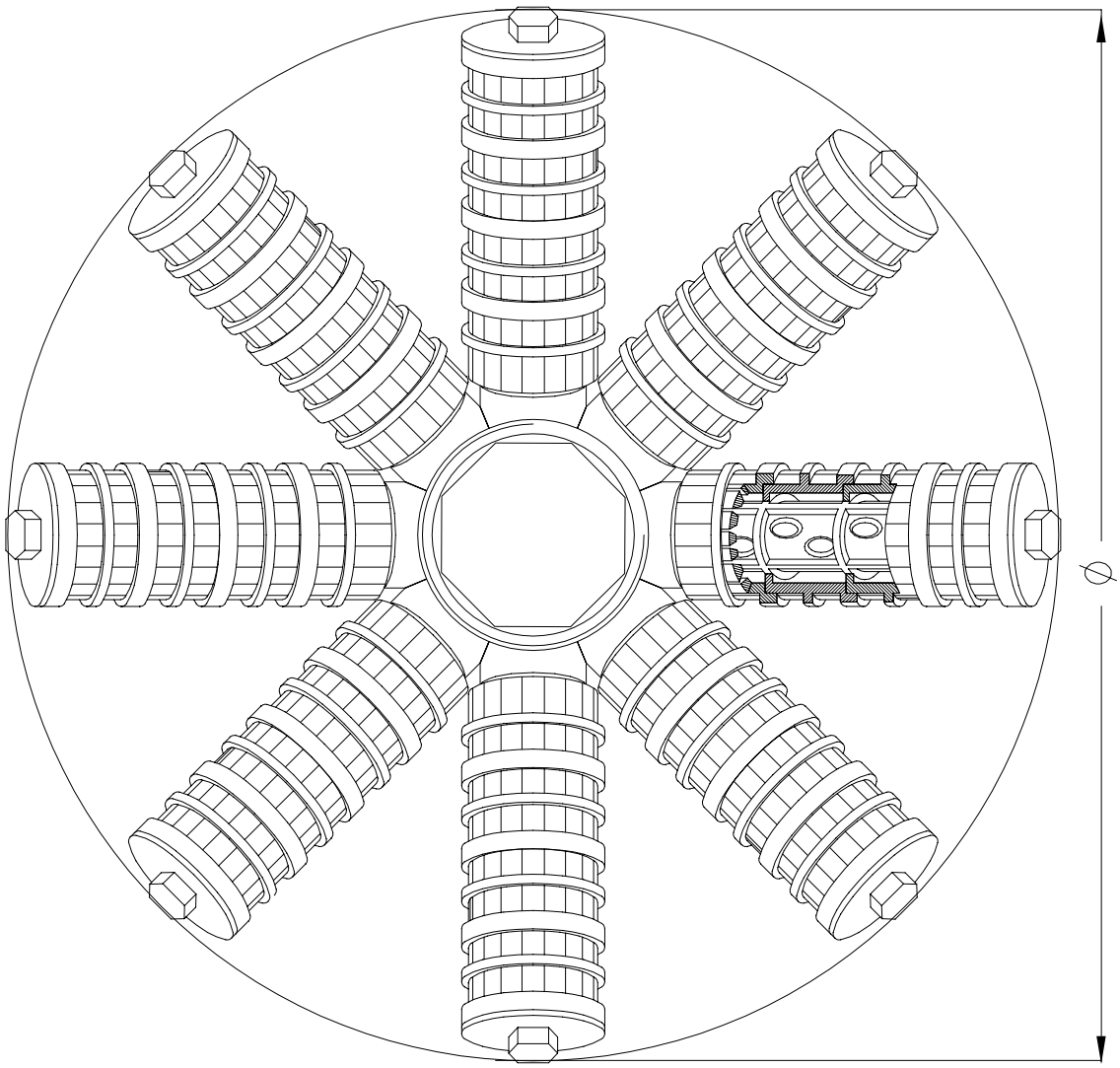

Filterdüsen-Sterne mit 8 Armen | Filter-Nozzles-Stars with 8 arms | Crépines étoiles à 8 bras | Estrellas para toberas a filtro con 8 brazos

Bestellung Ordering Commande Encargo	Typ Type Type Tipa	Material Material Materiau Material
✉	**MS8**	PP

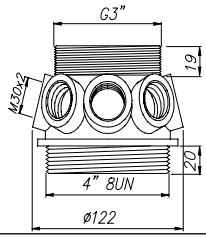

Bestellung Ordering Commande Encargo	Typ Type Type Tipa	Material Material Materiau Material
✉	**MSK8**	PP

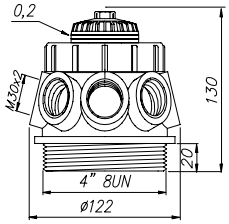

Bestellung Ordering Commande Encargo	Typ Type Type Tipa	Material Material Materiau Material
✉	**MSO8**	PP

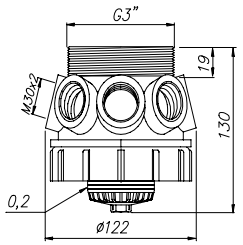

Bestellung Ordering Commande Encargo	Typ Type Type Tipa	Material Material Materiau Material
✉	**GR3"-90**	PVC

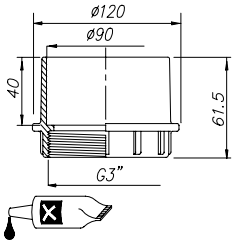

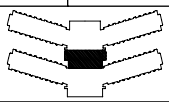

Bestellung Ordering Commande Encargo	Typ Type Type Tipa	Material Material Materiau Material
✉	**VB4"-3"**	PP

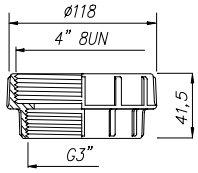

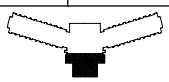

Bestellung Ordering Commande Encargo	Typ Type Type Tipa	Material Material Materiau Material
✉	**GR4"-2"**	PP

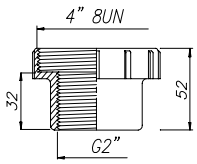

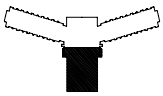

Bestellung Ordering Commande Encargo	Typ Type Type Tipa	Material Material Materiau Material
✉	**GR4"-3"**	PP

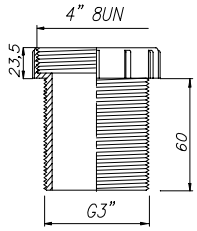

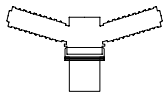

Bestellung Ordering Commande Encargo	Typ Type Type Tipa	Material Material Materiau Material
✉	**ER3-0,2**	PP

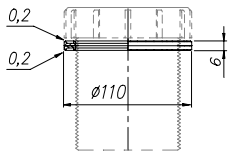

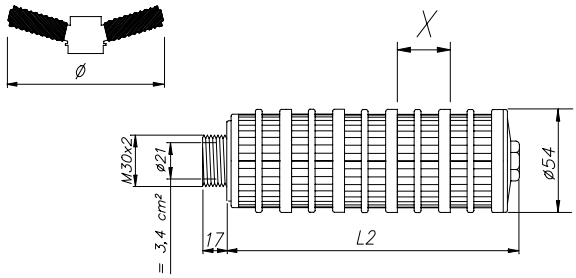

Bestellung Ordering Commande Encargo	Typ Type Type Tipa	Schlitze Slots Fentes Ranuras	X	L2	= Ø mm
✉	**A**	0,2 / 0,5	6 x	206	= Ø 520
		0,2 / 0,5	7 x	237	= Ø 580
		0,2 / 0,5	8 x	268	= Ø 640
		0,2 / 0,5	9 x	299	= Ø 699
		0,2 / 0,5	10 x	330	= Ø 759
		0,2 / 0,5	11 x	361	= Ø 819
		0,2 / 0,5	12 x	392	= Ø 879
		0,2 / 0,5	13 x	423	= Ø 939
		0,2 / 0,5	14 x	454	= Ø 999
		0,2 / 0,5	15 x	485	= Ø 1059
		0,2 / 0,5	16 x	516	= Ø 1119
		0,2 / 0,5	17 x	547	= Ø 1179
		0,2 / 0,5	18 x	578	= Ø 1239
		0,2 / 0,5	19 x	609	= Ø 1299
		0,2 / 0,5	20 x	640	= Ø 1359
		0,2 / 0,5	21 x	671	= Ø 1419
		〃 / 〃	↓ +1	↓ +31	= Ø + 59,9

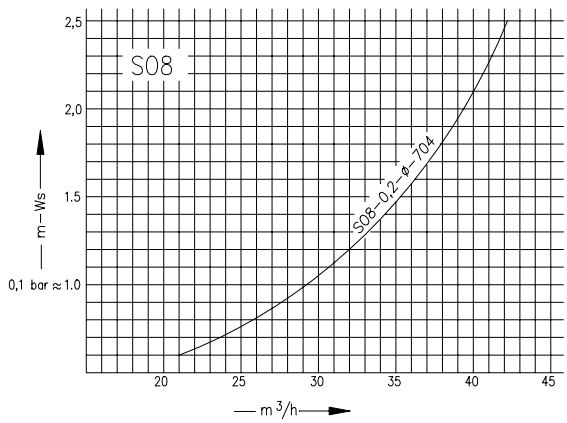

Filterdüsen-Sterne mit 6 Armen
für Flanschtank

Filter-Nozzles-Stars with 6 arms
for Flange tank

Crépines étoiles à 6 bras

Estrellas para toberas a filtro con 6 brazos

Typ SK6F

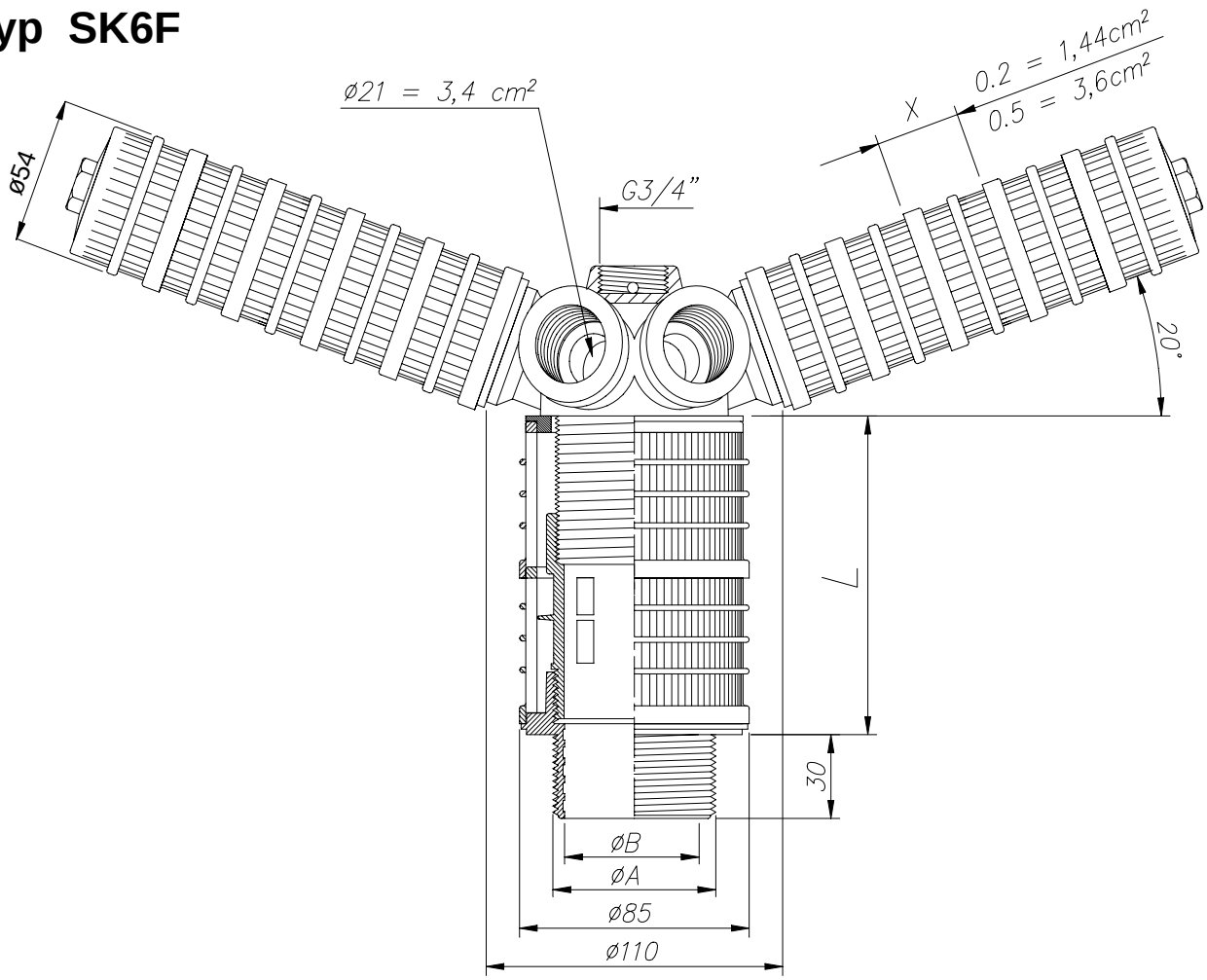

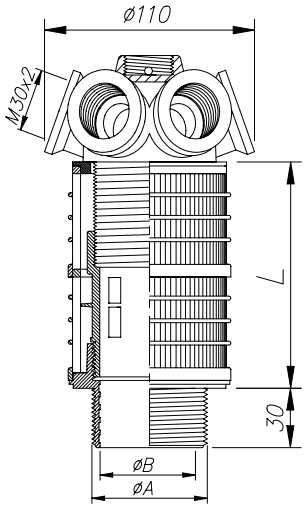

Bestellung Ordering Commande Encargo	Typ Type Type Tipa	Schlitze Slots Fentes Ranuras	øA	øB	Kopflänge Headlength Longueur de tête Longitude de la cabeza L
✉	**MSK6F**	0,2 0,5	G 2“	ø 50	64, 116, 170
			G 2“	1 1/4“NPT	
			G 2“	1 1/2“NPT	
			ø 68	G 2“	
			2½“8NPSM	ø60	

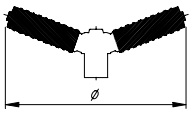

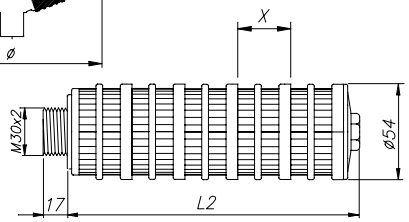

Bestellung Ordering Commande Encargo	Typ Type Type Tipa	Schlitze Slots Fentes Ranuras	X	L2	= Ø mm
✉	**A**	0,2 / 0,5	6 x	206	= Ø 491
		0,2 / 0,5	7 x	237	= Ø 549
		0,2 / 0,5	8 x	268	= Ø 607
		0,2 / 0,5	9 x	299	= Ø 665
		0,2 / 0,5	10 x	330	= Ø 724
		0,2 / 0,5	11 x	361	= Ø 782
		0,2 / 0,5	12 x	392	= Ø 840
		0,2 / 0,5	13 x	423	= Ø 898
		0,2 / 0,5	14 x	454	= Ø 957
		0,2 / 0,5	15 x	485	= Ø 1015
		0,2 / 0,5	16 x	516	= Ø 1073
		0,2 / 0,5	17 x	547	= Ø 1131
		〃 / 〃	↓ +1	↓ +31	

Filterdüsen-Sterne mit 8 Armen
für Flanschtank

Filter-Nozzles-Stars with 8 arms
for Flange tank

Crépines étoiles à 8 bras

Estrellas para toberas a filtro con 8 brazos

Typ SK8F

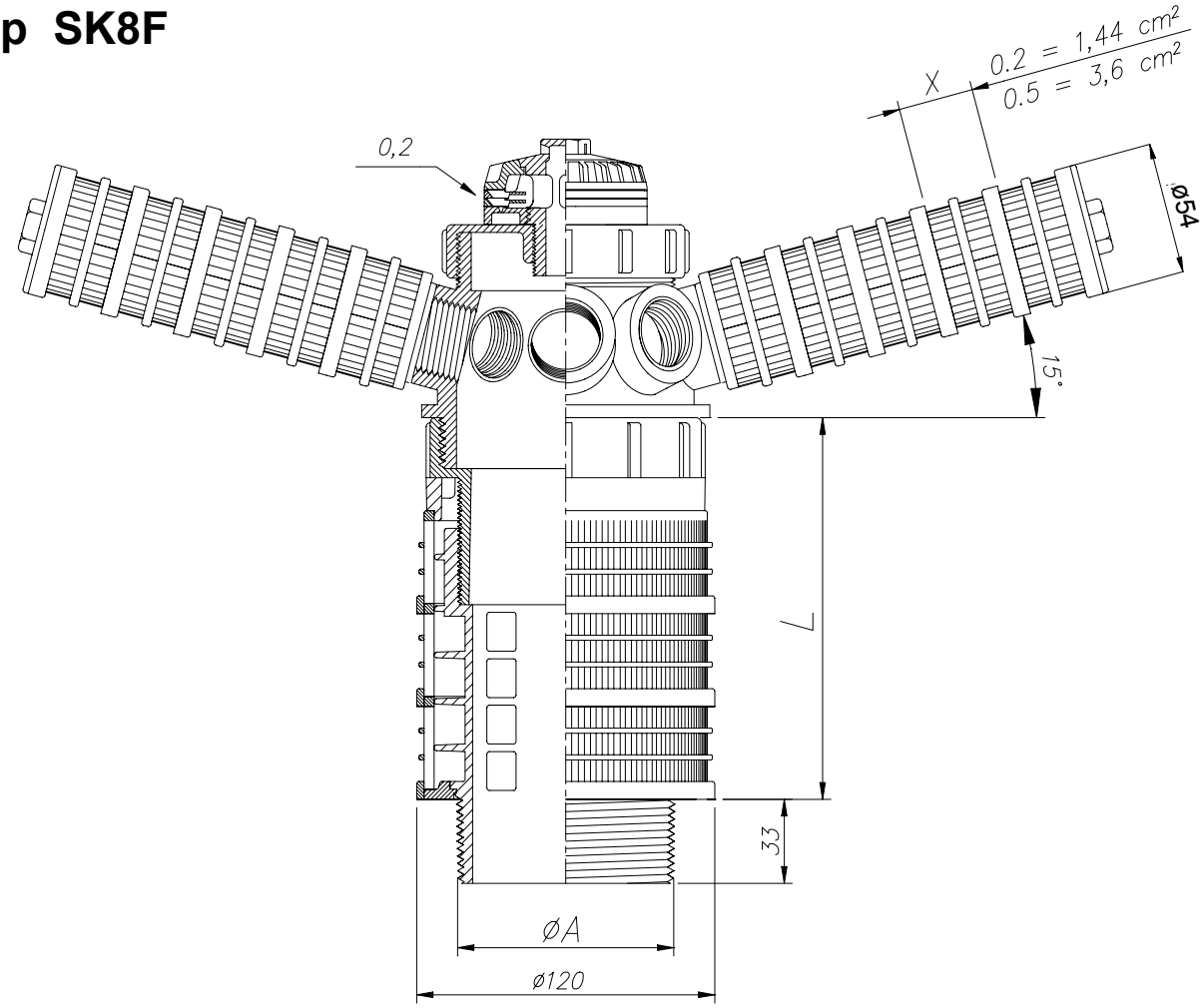

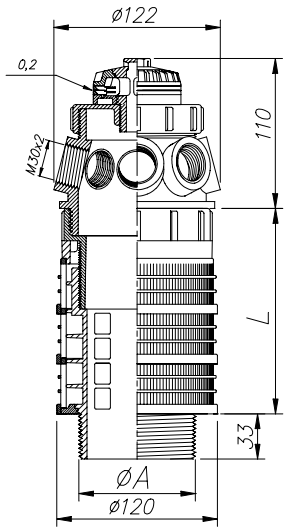

Bestellung Ordering Commande Encargo	Typ Type Type Tipa	Schlitze Slots Fentes Ranuras	ØA	Länge Length Longueur Largura L
✉	**MSK8F**	0,2	G 3“ 3“NPT 4“ 8UN	150, 190, 228

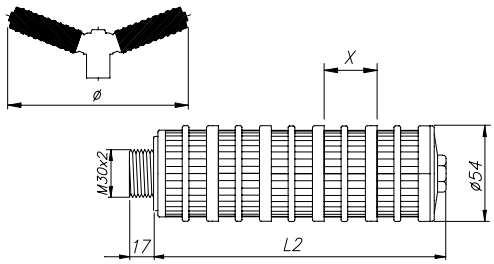

Bestellung Ordering Commande Encargo	Typ Type Type Tipa	Schlitze Slots Fentes Ranuras	X	L2	= Ø mm
✉	**A**	0,2 / 0,5	6 x	206	= Ø 520
		0,2 / 0,5	7 x	237	= Ø 580
		0,2 / 0,5	8 x	268	= Ø 640
		0,2 / 0,5	9 x	299	= Ø 699
		0,2 / 0,5	10 x	330	= Ø 759
		0,2 / 0,5	11 x	361	= Ø 819
		0,2 / 0,5	12 x	392	= Ø 879
		0,2 / 0,5	13 x	423	= Ø 939
		0,2 / 0,5	14 x	454	= Ø 999
		0,2 / 0,5	15 x	485	= Ø 1059
		0,2 / 0,5	16 x	516	= Ø 1119
		0,2 / 0,5	17 x	547	= Ø 1179
		〃 / 〃	↓ +1	↓ +31	= Ø + 59,9

Drainage-system	Drainage system	Système de drainage	Systema de drenaje

Typ SD3

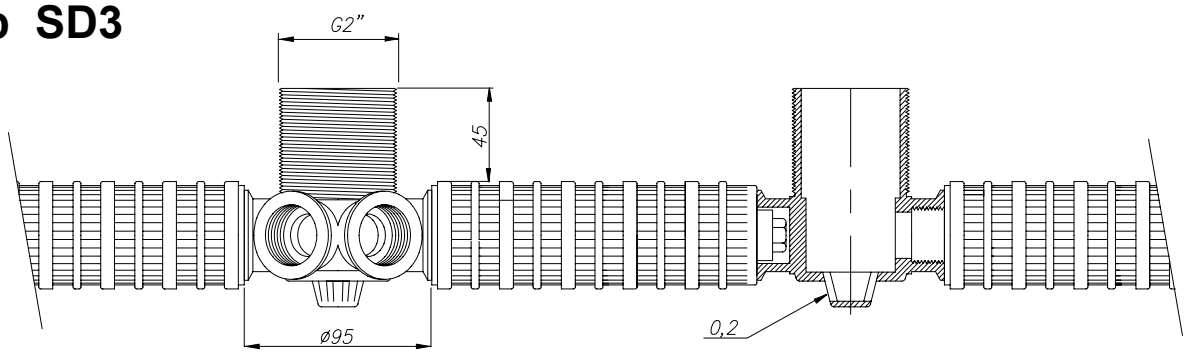

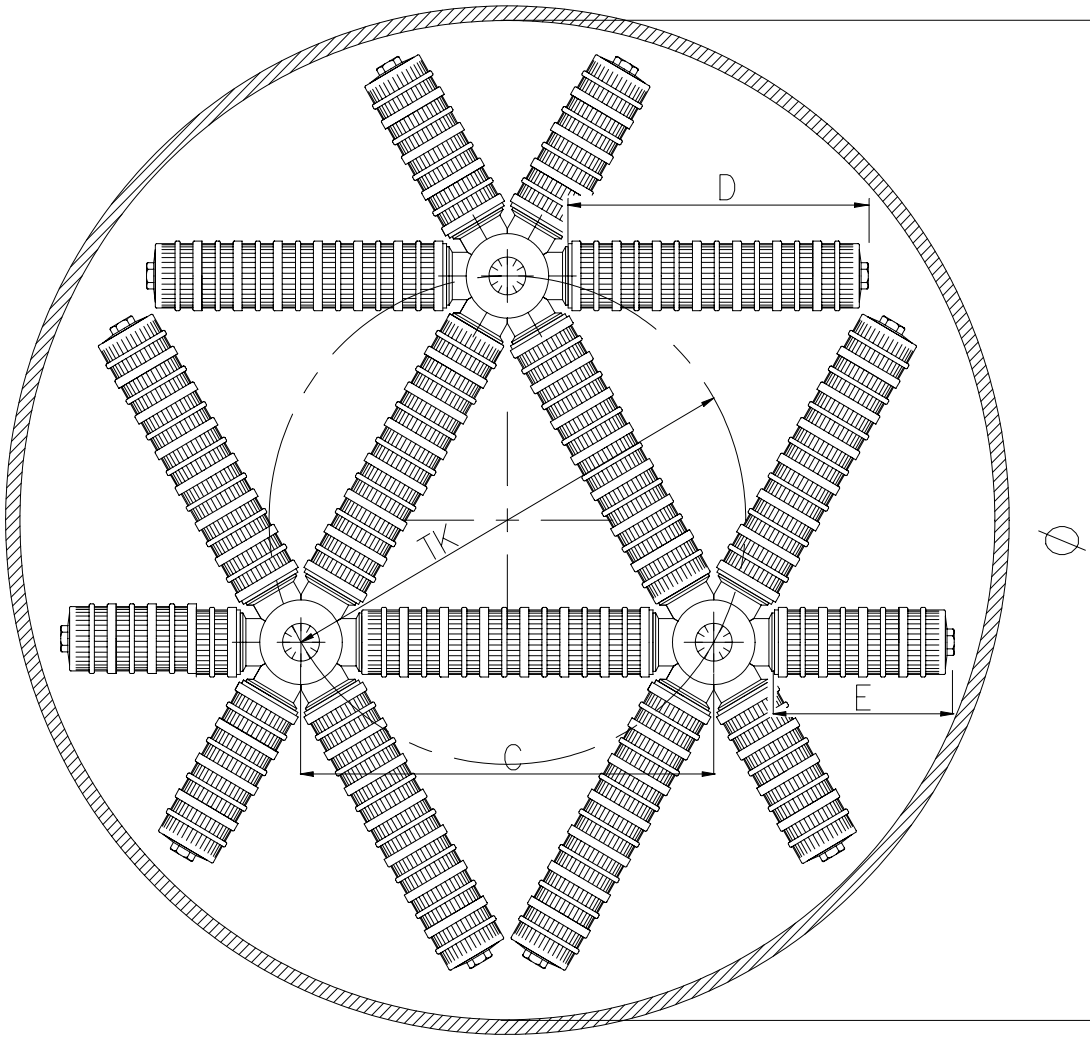

Bestellung Ordering Commande Encargo	Typ Type Type Tipa	Schlitze Slots Fentes Ranuras	Ø	TK	C	D	E
	SD3	0,2 0,5	600	308	265	175	82
			700	344	298	206	82
			800	416	362	268	144
			900	452	392	299	144
			1000	522	454	361	175
			1100	522	454	361	237
			1200	522	454	361	299

Drainage-system	Drainage system	Système de drainage	Systema de drenaje

Typ SD6

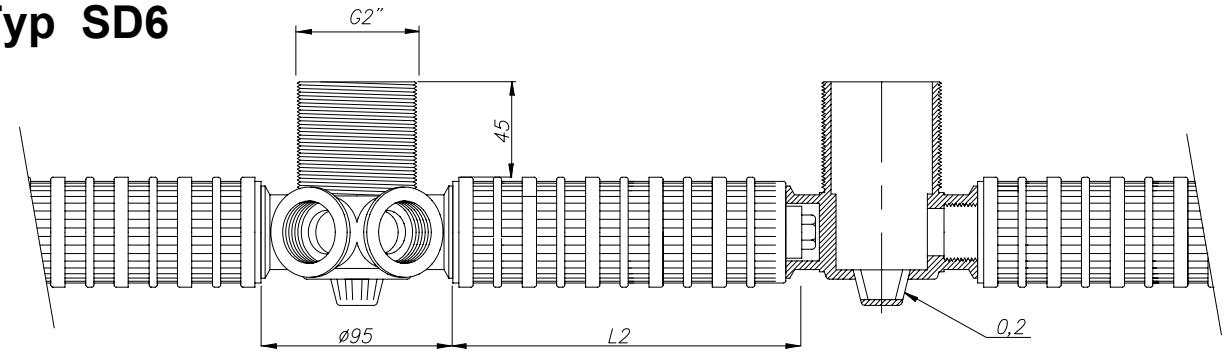

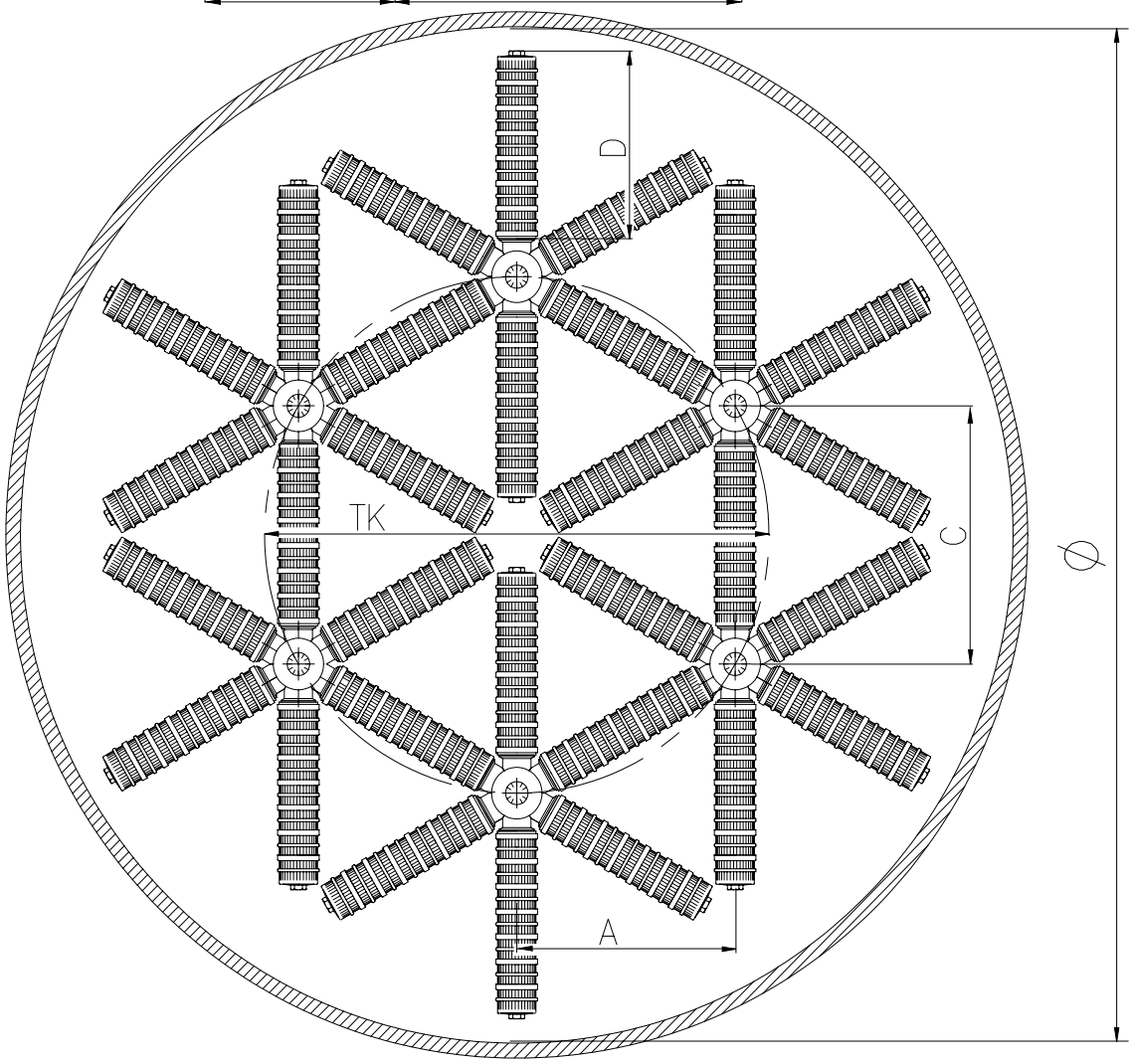

Bestellung Ordering Commande Encargo	Typ Type Type Tipa	Schlitze Slots Fentes Ranuras	Ø	TK	C	D	A
	SD6	0,2 0,5	800	408	204	113	176,7
			1000	536	268	175	232,1
			1200	600	300	206	259,8
			1300	664	332	237	287,5
			1400	728	364	268	315,2
			1500	788	394	299	341,2
			1700	852	426	330	368,9
			1800	912	456	361	394,9

Filterdüsen-Sterne für Sandfilter (Schwimmbad-Filteranlagen) | **Filter-Nozzles-Stars for sand filter** | **Crépines étoiles pour filtre à sable** | **Estrellas para toberas a sand filtro**

Typ SS6

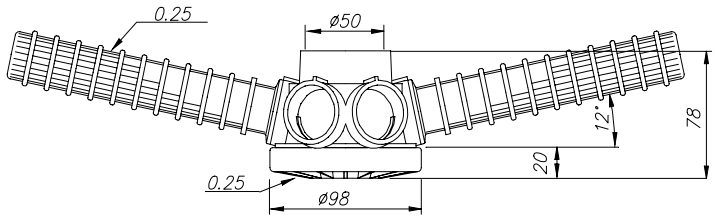

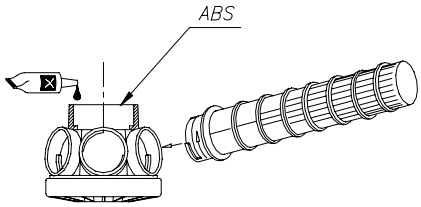

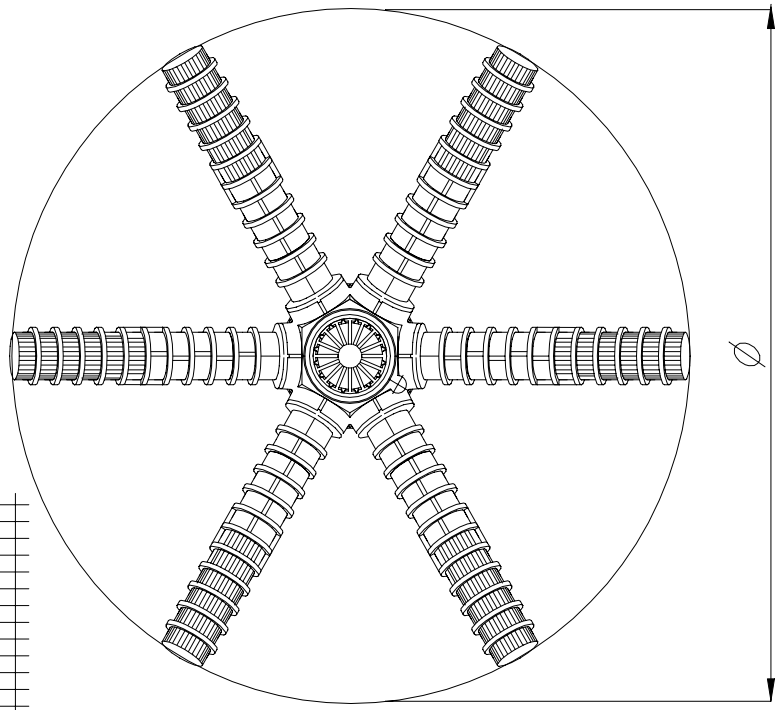

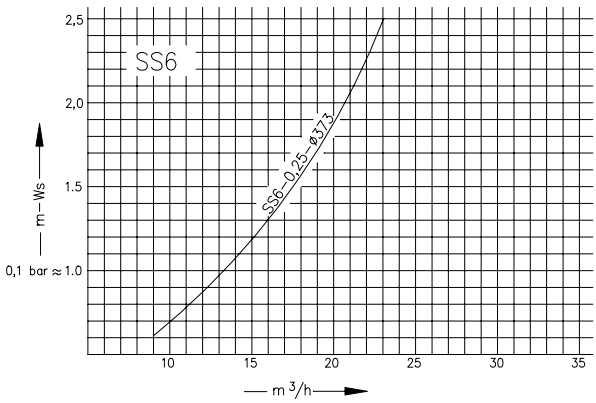

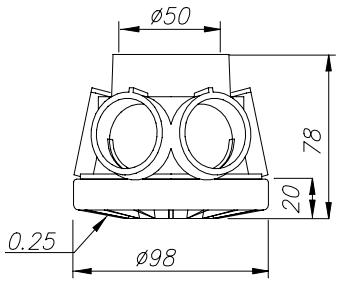

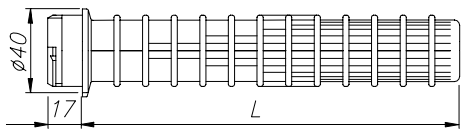

Bestellung Ordering Commande Encargo	Typ Type Type Tipa	Material Material Materiau Material
	MSS6	**ABS**

Bestellung Ordering Commande Encargo	Typ Type Type Tipa	Schlitze Slots Fentes Ranuras	L	= Ømm
	A4	0,25	85	= Ø 260
			113	= Ø 314
			143	= Ø 373
			185	= Ø 460
			210	= Ø 510

Filterdüsen-Sterne für Sandfilter (Schwimmbad-Filteranlagen)
Filter-Nozzles-Stars for sand filter
Crépines étoiles pour filtre à sable
Estrellas para toberas a sand filtro

Typ SS8

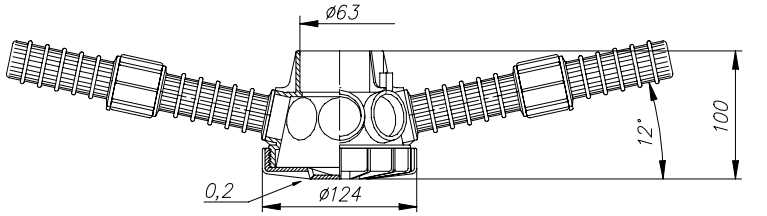

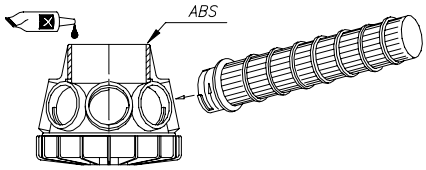

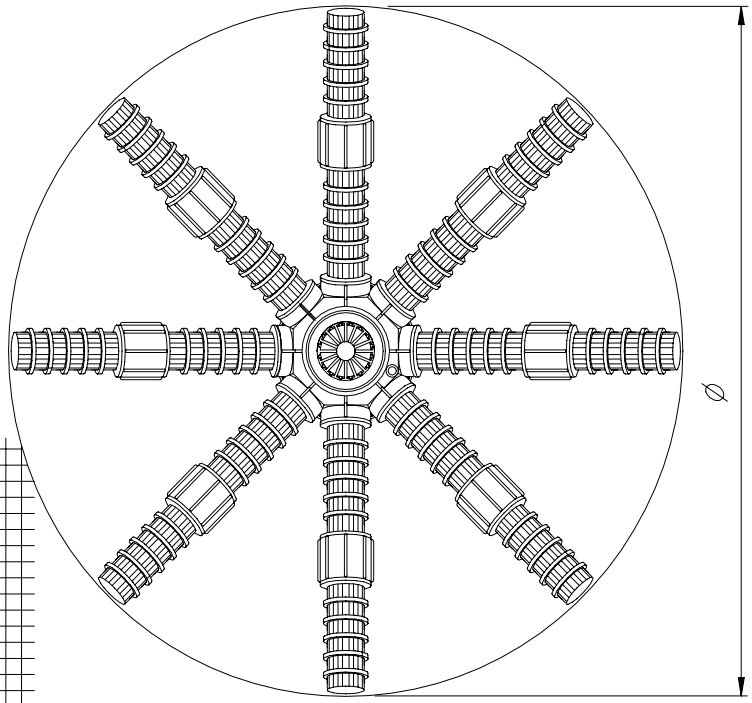

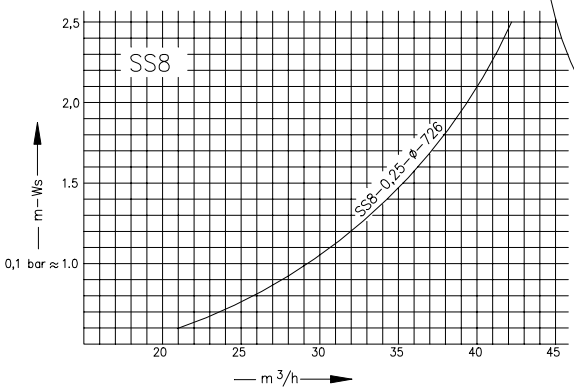

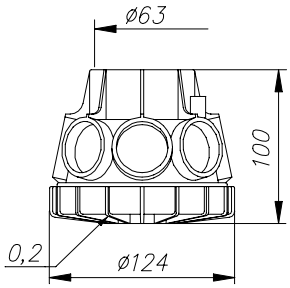

Bestellung Ordering Commande Encargo	Typ Type Type Tipa	Material Material Materiau Material
✉	**MSS8**	**ABS**

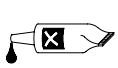

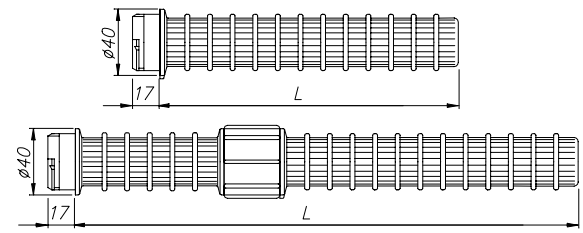

Bestellung Ordering Commande Encargo	Typ Type Type Tipa	Schlitze Slots Fentes Ranuras	L = Ømm	
✉	**A5**	0,25	85	= Ø 284
			113	= Ø 338
			143	= Ø 397
			185	= Ø 479
			210	= Ø 532
			240	= Ø 586
			270	= Ø 644
			312	= Ø 726
			337	= Ø 779
			367	= Ø 833
			397	= Ø 892
			439	= Ø 974
			464	= Ø 1026

Typ SSR

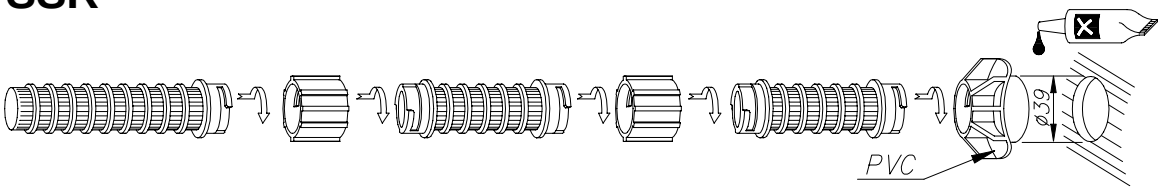

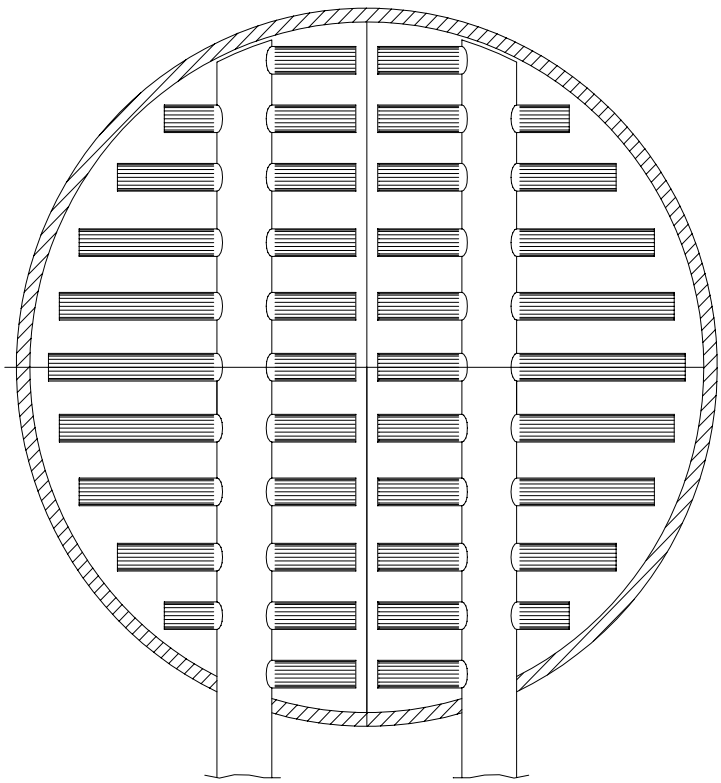

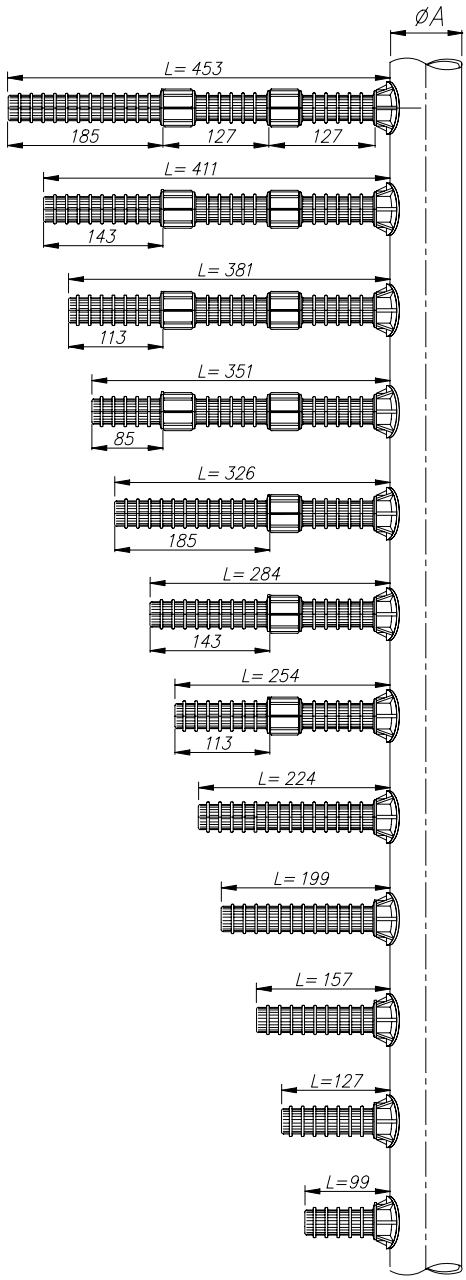

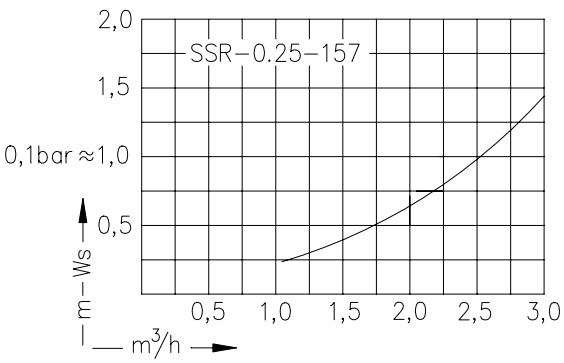

Bestellung Ordering Commande Encargo	Typ Type Type Tipa	Schlitze Slots Fentes Ranuras	ØA	Länge Length Longueur Largura L
✉	**SSR**	0,25	ø 63 ø 75 ø 90 ø 114	99, 127, 157, 199, 224, 254, 284, 326, 351, 381, 411, 453, 480, 508, 538, 580, 607, 635, 665, 707, 734, 762, 792, 834, 861, 889, 919, 961, 988, 1016, 1046, 1088 …

Filterdüsen-Arme | Filter-Nozzles Arms | Crépines bras | Brazos de toberas a filtro

Typ A

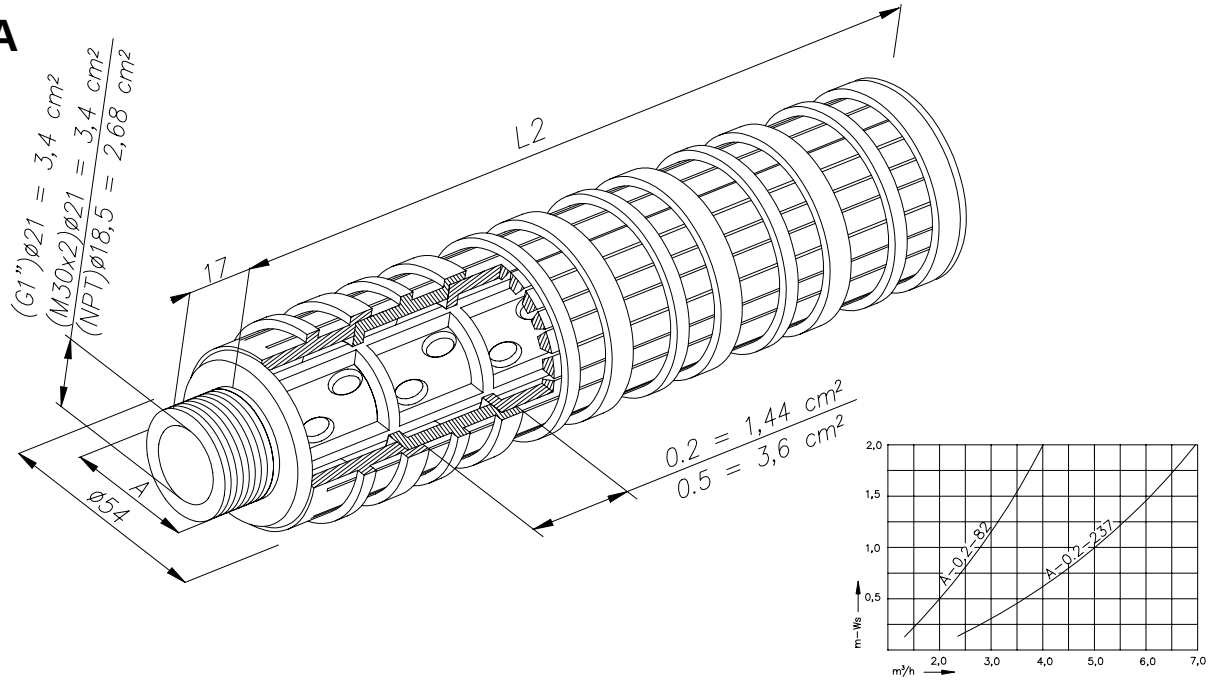

Bestellung Ordering Commande Encargo	Typ Type Type Tipa	Schlitze Slots Fentes Ranuras	Gewinde Thread Filetage Rosca	A	Länge Length Longueur Largura	L2
✉	**A**	0,2	M30x2			
		0,5	3/4"NPT			82, 113, 144, 175, 206, 237, 268, 299, 330, 361, 392, 423, 454, 485, 516, 547, 578,
		1,0	G 3/4"			609, 640, 671, 702, 733, 764, 795, 826, 857, 888, 919, 950, 981, 1012 ...
		2,0	G 1"			

Typ A3

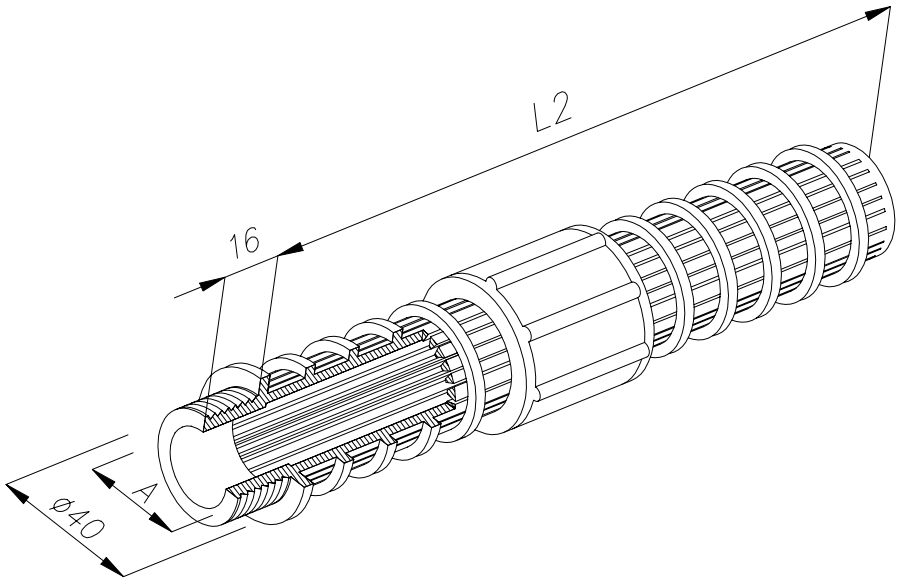

Bestellung Ordering Commande Encargo	Typ Type Type Tipa	Schlitze Slots Fentes Ranuras	Gewinde Thread Filetage Rosca	A	Länge Length Longueur Largura	L2
✉	**A3**	0,25	G 3/4"			
			M30x2			212, 240, 270, 312, 337, 367, 397, 439, 464, 494, 524, 566, 591, 621, 651, 693, 820, 947, 1074 +127 ...
			G 1"			85, 113, 143, 185, 210, 240, 270, 312, 337, 367, 397, 439, 464, 494, 524, 566, 591, 621, 651, 693, 820, 947, 1074 +127...

Beispiele
Sonderanfertigungen
auf Anfrage

Examples for
special-design
on request

Exemples de
fabrication spéciale
sur demande

Ejemplos de
fabricaciones especial
sobre demanda

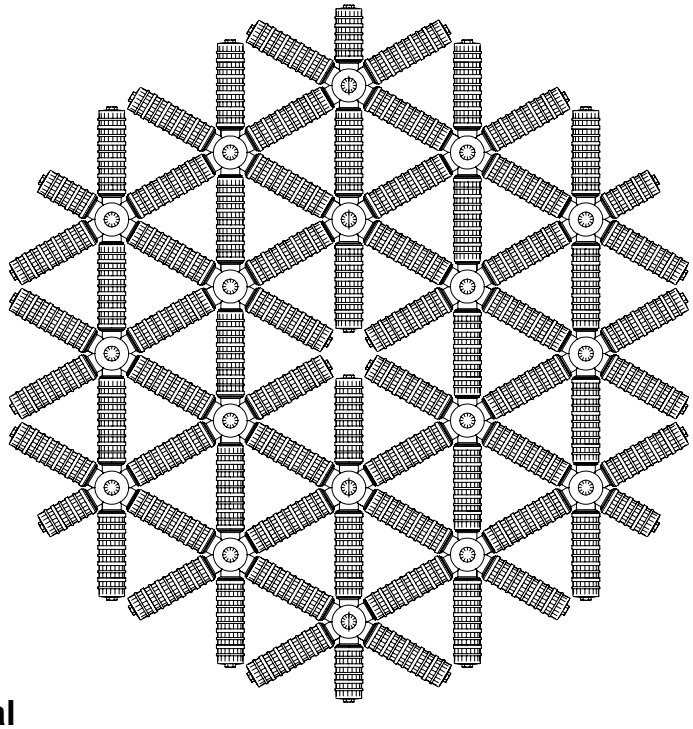

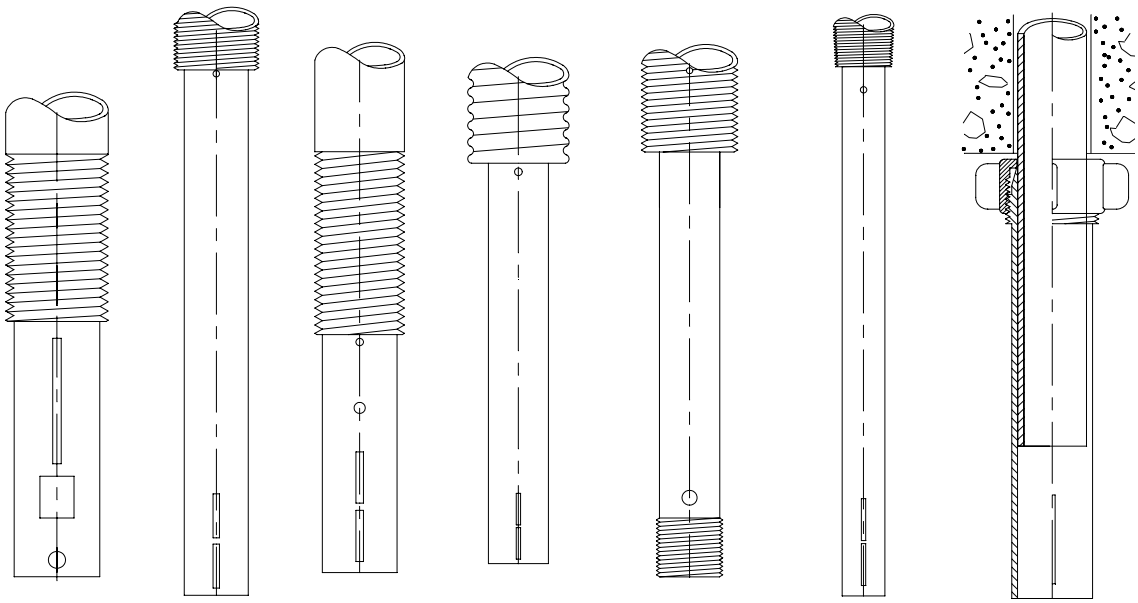

KSH

Copyright © 052006 KSH GmbH&Co All Rights Reserved

Anschluß-armatur	Manifold head	Raccord pour bouteilles échangeuses d'ions	Racor Adaptador para Botellas de intercambio Ionico

Typ ANA-QD

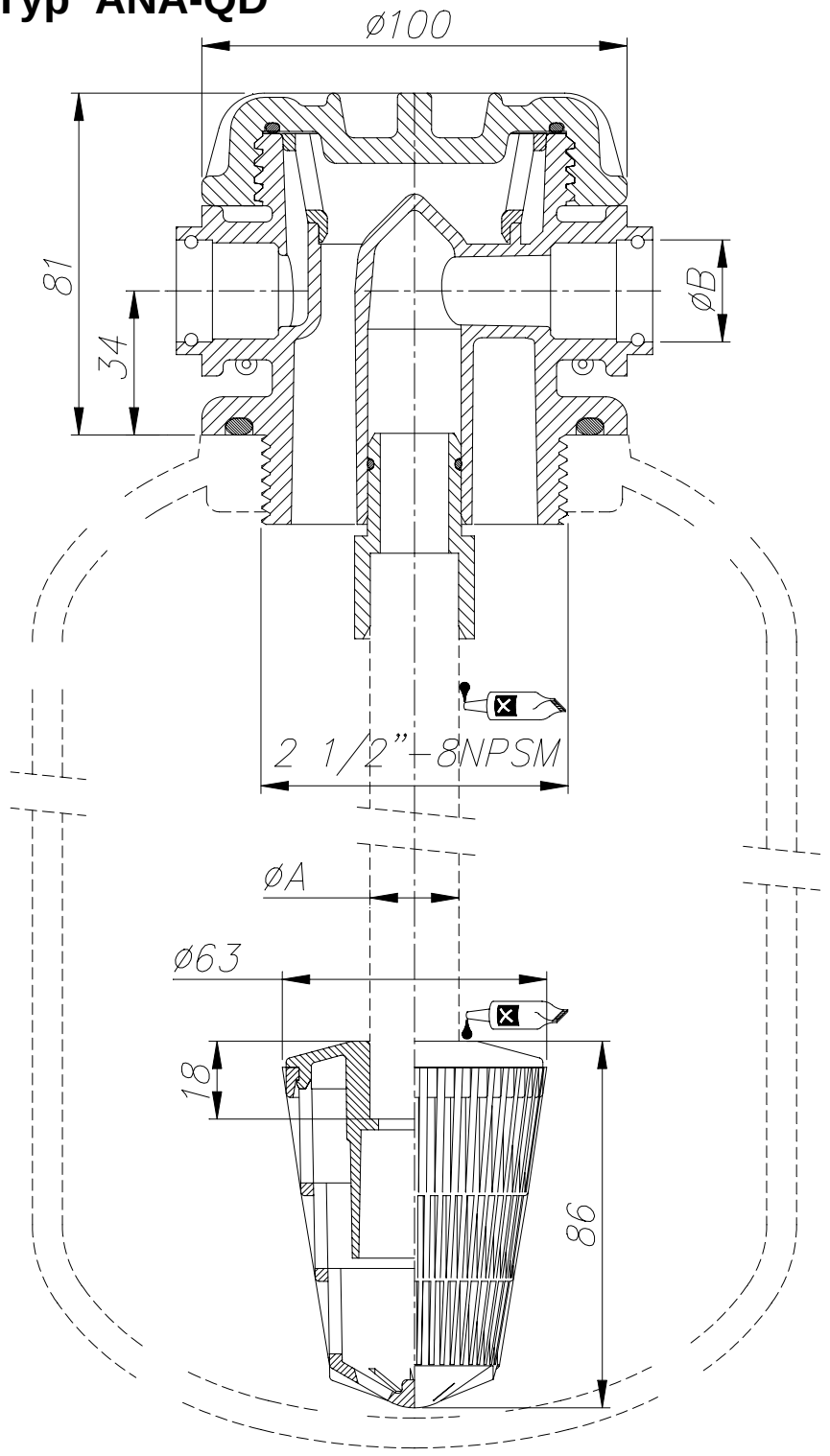

P max. 8 bar - 120 PSI

T max. 45°C - 110°F

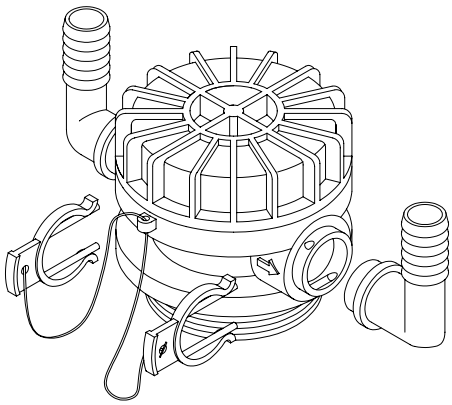

Bestellung Ordering Commande Encargo	Typ Type Type Tipa	øA	= mm	Gewinde Thread Filetage Rosca øB
✉	ANA	1"	Ø 25,4	QD
		13/16	Ø 20,64	
		1,05"	Ø 26,67	
		25	Ø 25,2	

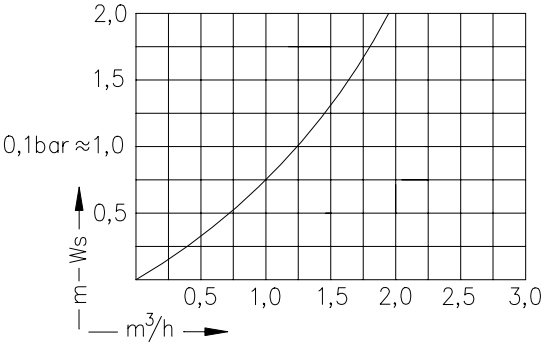

Anschluß-armatur | Manifold head | Raccord pour bouteilles échangeuses d'ions | Racor Adaptador para Botellas de intercambio Ionico

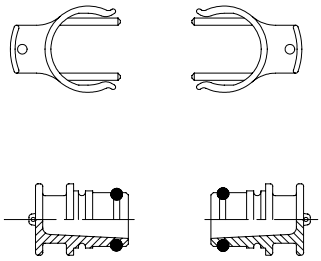

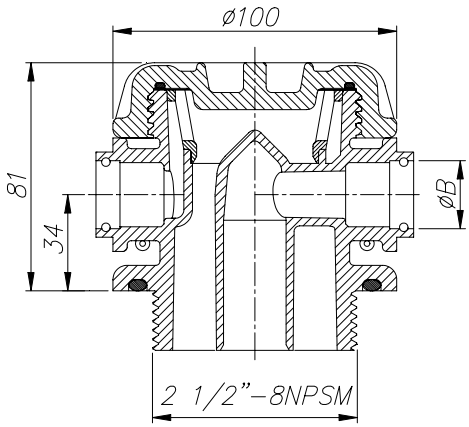

Bestellung Ordering Commande Encargo	Typ Type Type Tipa
✉	**ANA-QD**

Bestellung Ordering Commande Encargo	Typ Type Type Tipa	øA	= mm
✉	**RA**	1"	Ø 25,4
		13/16	Ø 20,64
		1,05"	Ø 26,67
		25	Ø 25,2

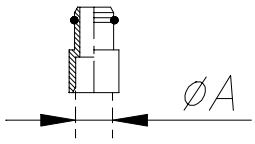

Bestellung Ordering Commande Encargo	Typ Type Type Tipa	Schlitze Slots Fentes Ranuras	øA	= mm
✉	**GDU**	0,2 = 5,22 cm²	1"	Ø 25,4
			13/16	Ø 20,64
			1,05"	Ø 26,67
			25	Ø 25,2

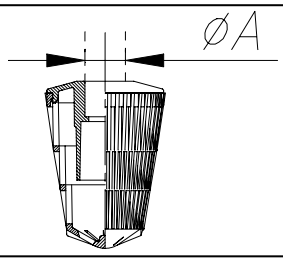

Bestellung Ordering Commande Encargo	Typ Type Type Tipa
✉	**OD-HE**

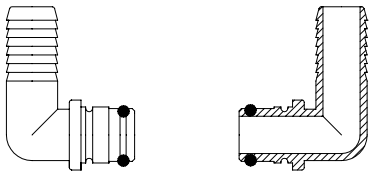

Bestellung Ordering Commande Encargo	Typ Type Type Tipa
✉	**QD- G¾"**

Bestellung Ordering Commande Encargo	Typ Type Type Tipa
✉	**ANA-K**

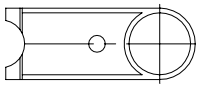

Bestellung Ordering Commande Encargo	Typ Type Type Tipa
✉	**ANA-S**

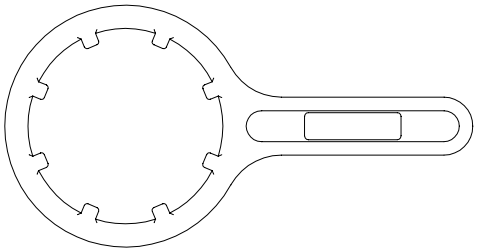

Filterdüsen- für Düsenstab	Filter-Nozzles for Distributor	Crépines pour distributeur	Toberas de distribucion

Typ GDO

Typ GWU2

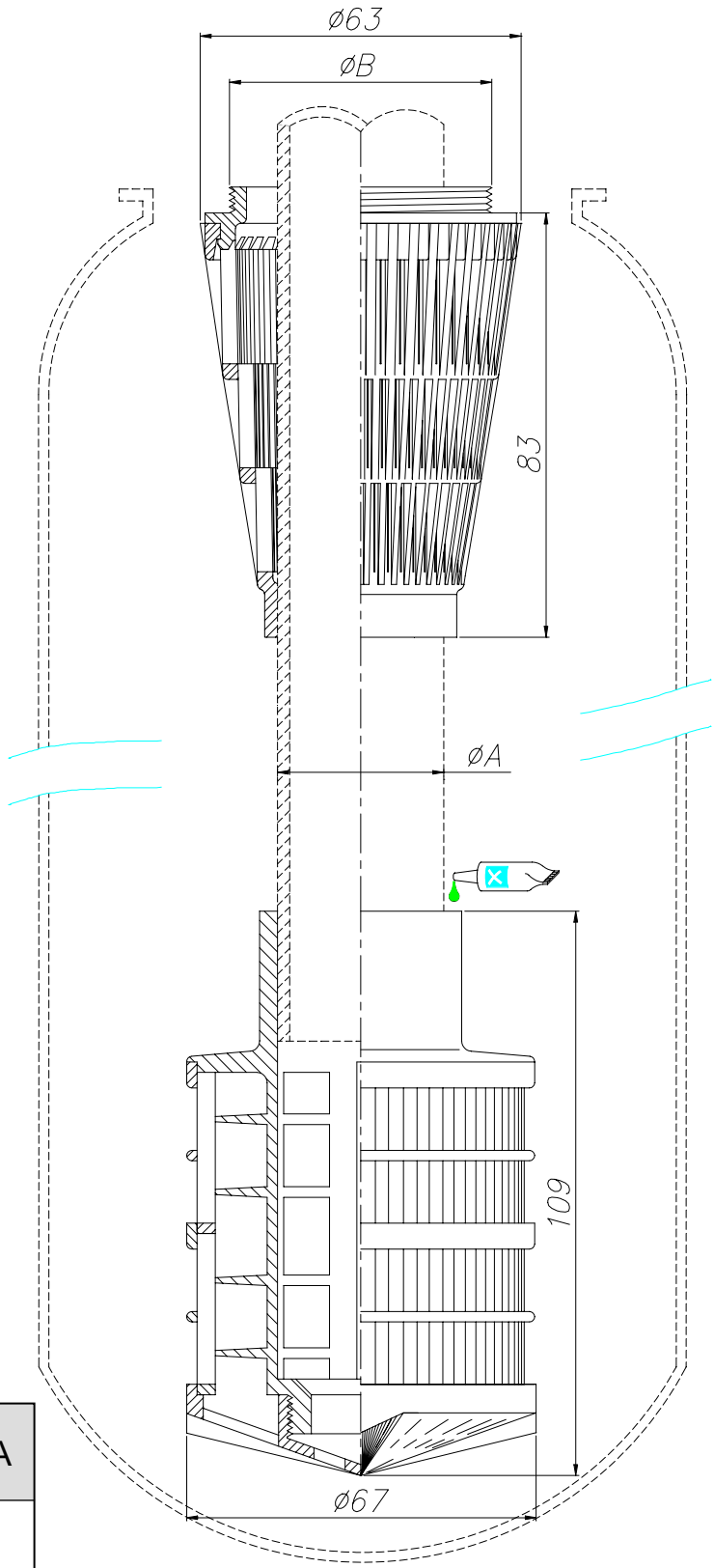

Bestellung Ordering Commande Encargo	Typ Type Type Tipa	Schlitze Slots Fentes Ranuras	øB	øA
✉	**GDO**	0,2 = 5,22cm²	2“20 ø 60,5 ø 60 **QD**	32
	GWU2	0,2 = 7,58cm² 0,3 = 11,37cm² 0,5 = 18,95cm²		

-

Obere – untere Verteiler	Top – bottom distributor	Distributeur Superieur Inferieur	Distribuidor Superior Inferior

Typ OV

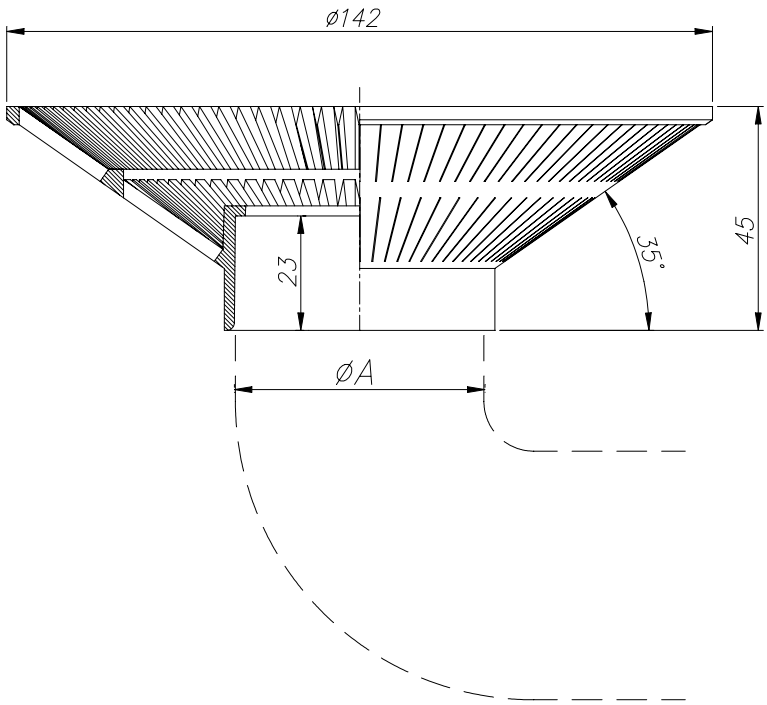

Typ UV

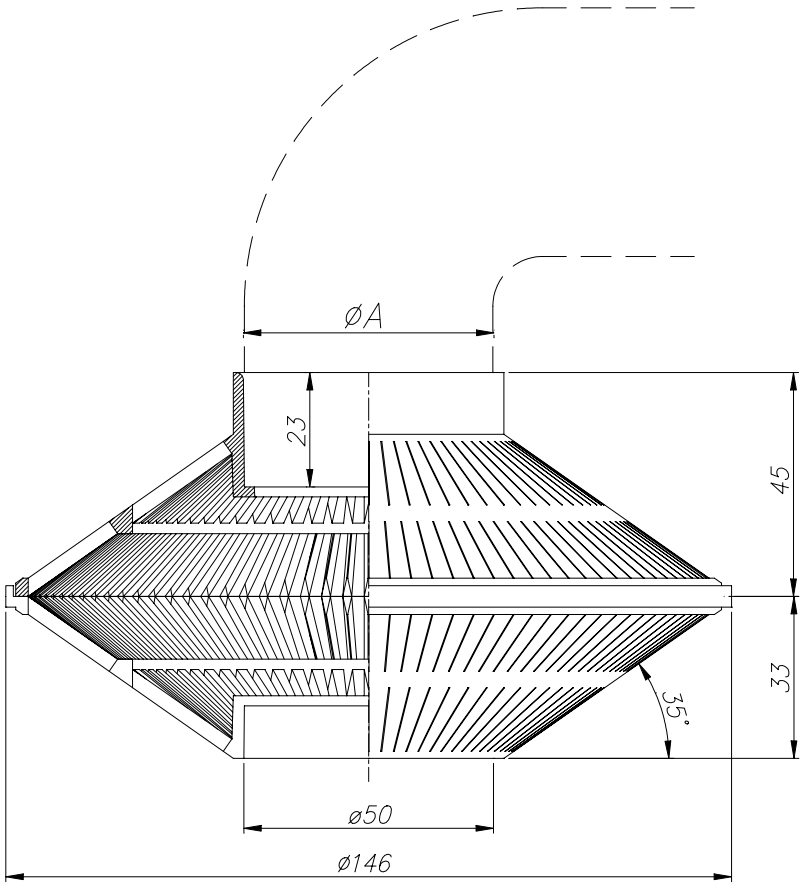

Bestellung Ordering Commande Encargo	Typ Type Type Tipa	Schlitze Slots Fentes Ranuras	øA
	OV	0,25	ø1,9“
	UV	0,25 = 17,96 cm²	ø50

-